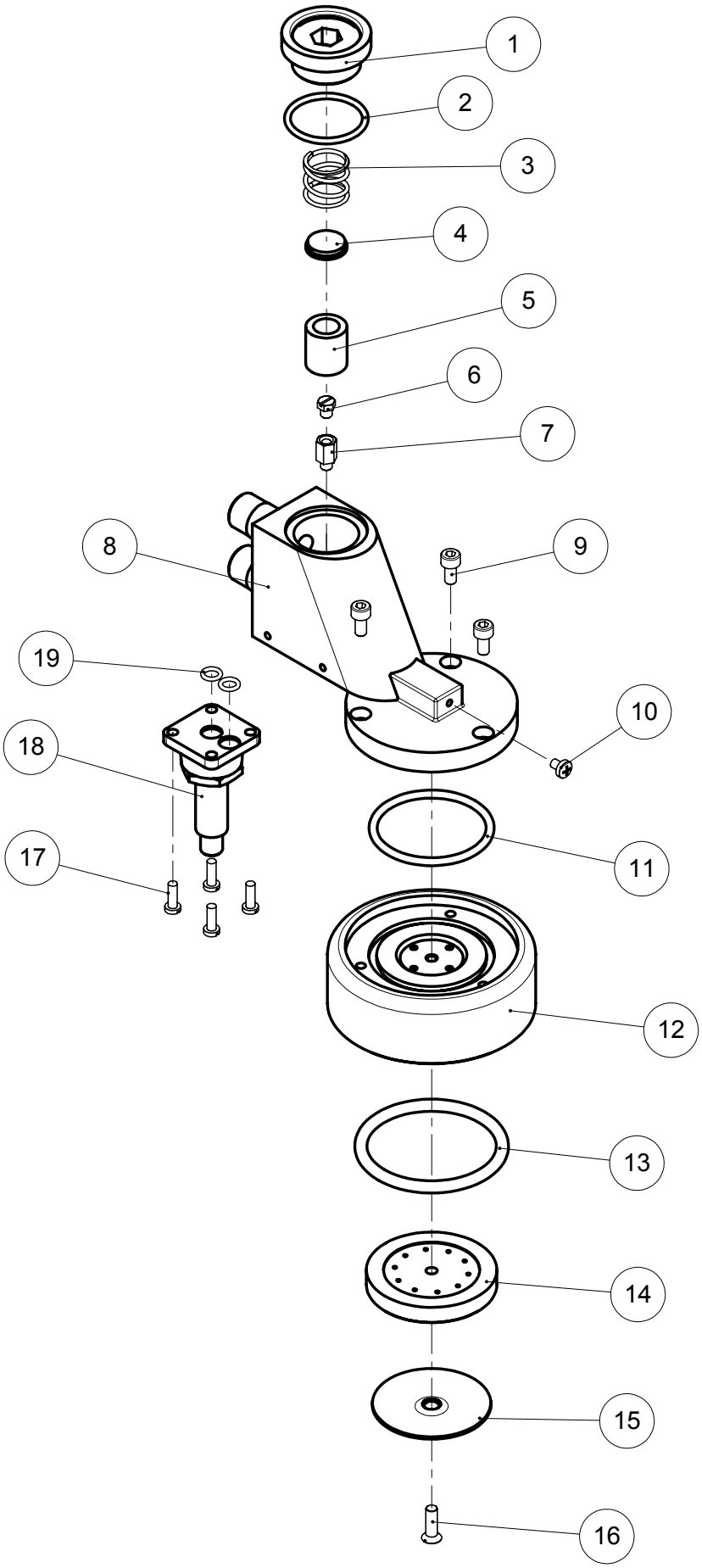




A2) GRUPPO EROGATORE ASSIEME
DELIVERY UNIT ASSEMBLY

**ARTICOLI -** ARTICLES **: T-S,T-G,U1-S,U1-G, A, AC, AM, AW, AMC, AWC, AWM, AWMC**
**MODERN - GOLD - ALETTA**

## A2-GRUPPO EROGATORE ASSIEME

DELIVERY UNIT ASSEMBLY

| Pos. | Descrizione | Description | Cod. |
|---|---|---|---|
| 1 | Tappo ottone | Cap – brass | 00026014 |
| 2 | Guarnizione tenuta tappo | Cap gasket | 01228035 |
| 3 | Molla | Spring | 01242035 |
| 4 | Cappello filtro | Filter cap | 00110014 |
| 5 | Filtro | Filter | 00111035 |
| 6 | Gigleur | Injector | 01336014 |
| 7 | Porta gigleur | Injector support | 01335014 |
| 8 | Corpo ottone | Delivery unit - brass | 01259011 |
| 8 | Corpo cromo | Delivery unit - chrome | 01259021 |
| 8 | Corpo ottone lucido | Delivery unit – polished brass | 01259019 |
| 9 | Vite M5x10 inox | Screw M5x10 – inox | 00122035 |
| 10 | Vite M4x6 inox | Screw M4x6 – inox | 00123035 |
| 10 | Vite M4x6 ottone lucido | Screw M4x6 - polished brass | 00123026 |
| 11 | Guarnizione campana | Bell gasket | 01204035 |
| 12 | Campana cromo | Bell - chrome | 02151021 |
| 12 | Campana ottone lucido | Bell – polished brass | 02151019 |
| 13 | Guarnizione sottocoppa | Filter holder gasket | 01917035 |
| 14 | Massello | Shower holder | 01252014 |
| 15 | Filtro doccia | Shower filter | 01208035 |
| 16 | Vite M5x16 inox | Screw M5x16 - inox | 01206035 |
| 17 | Vite M4x12 ottone | Screw M4x12 - brass | 00114035 |
| 18 | Pilota elettrovalvola 3 vie | Solenoid valve pilot - 3 ways | 01615035 |
| 19 | Guarnizione elettrovalvola | Solenoid valve pilot gasket | 00112035 |
| | Kit cialda | Pod kit | 02367034 |
| | Gruppo erogatore Modern cromato assieme | Modern delivery unit - chrome - ass.y | 02283039 |
| | Gruppo erogatore Aletta cromato assieme | Aletta delivery unit - chrome - ass.y | 03214039 |
| | Gruppo erogatore Gold ottone lucido assieme | Gold delivery unit – polished brass - ass.y | 02284038 |