ELEKTRA

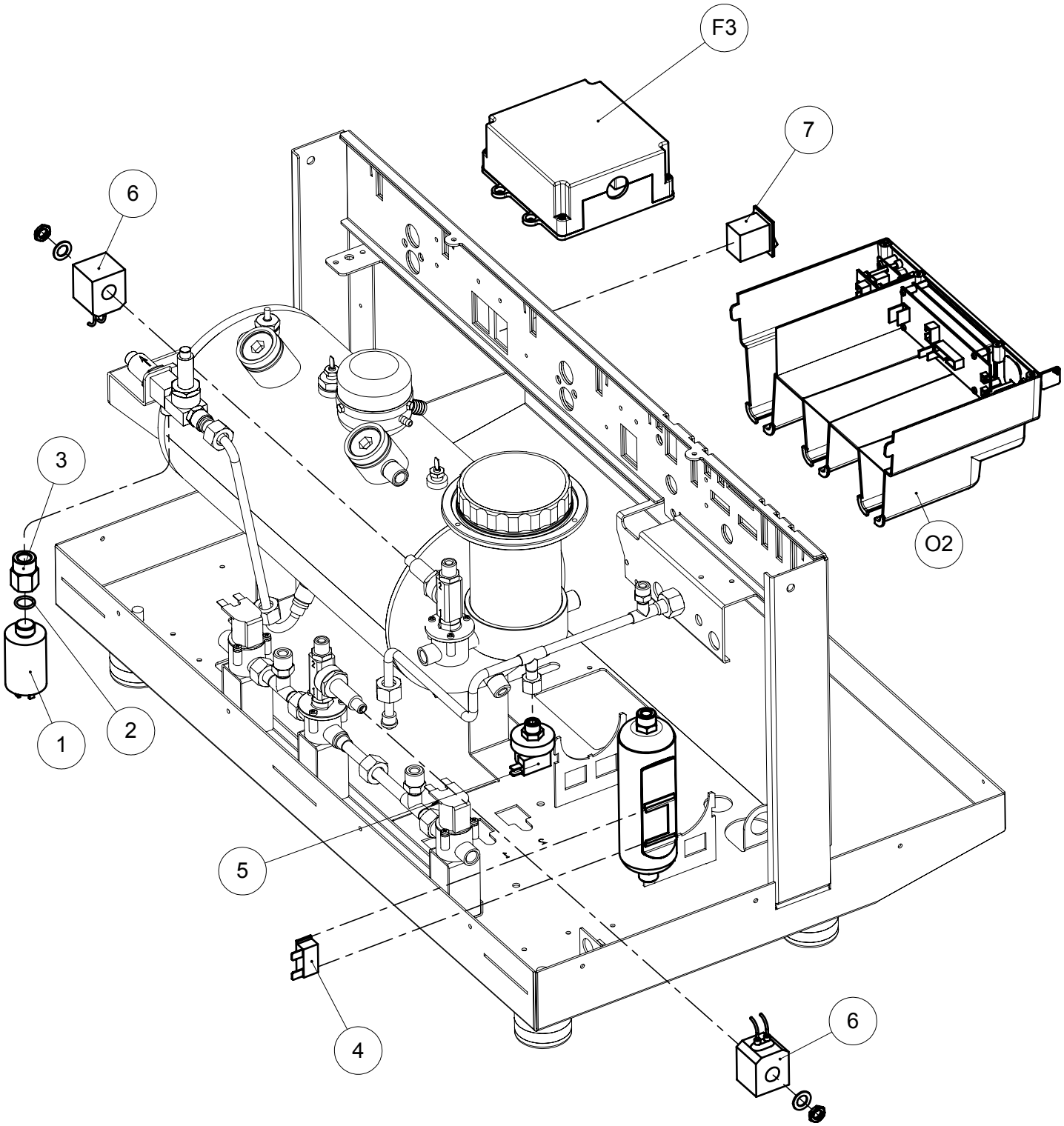

ALETTA

V6/2) COMPONENTI ELETTRICI WTS+MFS+CHS

ELETTRICAL COMPONENTS WTS+MFS+CHS

ARTICOLI - ARTICLES: A, AC, AM, AW, AMC, AWC, AWM, AWMC
ALETTA 2GR

V6/2-COMPONENTI ELETTRICI WTS+MFS+CHS
ELECTRICAL COMPONENTS WTS+MFS+CHS

Pos.	Descrizione	Description	Cod.
F3	Centralina di controllo 230V WTS assieme	WTS Control box 230V - ass.y	03283034
O2	Coprirubinetti MFS assieme	MFS valves cover assembly	03764039
1	Sensore di pressione	Pressure sensor	03394035
2	Guarnizione OR	Gasket OR	03495035
3	Raccordo sensore di pressione	Pressure sensor adaptor	03393014
4	Sensore densostato	Densostat sensor	03388035
5	Pressostato	Pressostat	03476035
6	Bobina cablata 230V	Wired coil 230V	01950059
7	Interruttore scaldatazze	On-Off switch - cup heater heating element	03321030
	Cablaggio utenze montalatte	Milk frother harness - uses	03838035
	Cavo pulsantiera montalatte	Milk frother push-button cable	03839035
	Cablaggio da centralina a elettrovalvole rigenerazione	Cable from control box to regeneration valves	03313035
	Cavo da sensore di pressione a centralina cm 98	Cable from pressure probe to control box cm98	03314035
	Cavo da densostato-pressostato a centralina cm 52	Cable from densostat-pressostat to control box cm 52	03324035