Espresso Coffee Machines
Macchine per caffè espresso

MANUAL 22/10
VALENTINA

TAV 1 – Body Styling
TAV 2 – Electric Circ. Switch Mod.
TAV 2/A – Electric Circ. Switch Mod. (Used until 28-02-10)
TAV 3 – Electric Circ. Electr. Mod.
TAV 3/A – Electric Circ. Electr. Mod. (Used until 28-02-10)
TAV 4 – Hydr. Circ. Switch Mod.
TAV 4/A – Hydr. Circ. Switch Mod. (Used until 28-02-10)
TAV 5 – Hydr. Circ. Electr. Mod.
TAV 5/A – Hydr. Circ. Electr. Mod. (Used until 28-02-10)
TAV 6 – Steam Valve
TAV 7 – Solenoid Valve Group
TAV 8 – No-Return Valve , Adjustable Expansion Valve
TAV 9 – Accessories Extras
ELECTRICALS SCHEME - HYDRAULIC SCHEME

Spare Parts / Parti di Ricambio

Technical Departement : 05 / 2010 Rev006

TAV 1 – Assieme carrozzeria
TAV 2 – Circuito Elettrico PUL
TAV 2/A – Circuito Elettrico PUL (Fino al 28-02-10)
TAV 3 – Circuito Elettrico ELE
TAV 3/A – Circuito Elettrico ELE (Fino al 28-02-10)
TAV 4 – Circuito Idraulico PUL
TAV 4/A – Circuito Idraulico PUL (Fino al 28-02-10)
TAV 5 – Circuito Idraulico ELE
TAV 5/A – Circuito Idraulico ELE (Fino al 28-02-10)
TAV 6 – Assieme Rubinetto Vapore
TAV 7 – Gruppo Erogazione
TAV 8 – Valvola non-ritorno , Valvola espansione
TAV 9 – Accessori
SCHEMI ELETTRICI - SCHEMI IDRAULICI

Date 20/05/10
ORIGINAL
PRINTED by BFC

VALENTINA

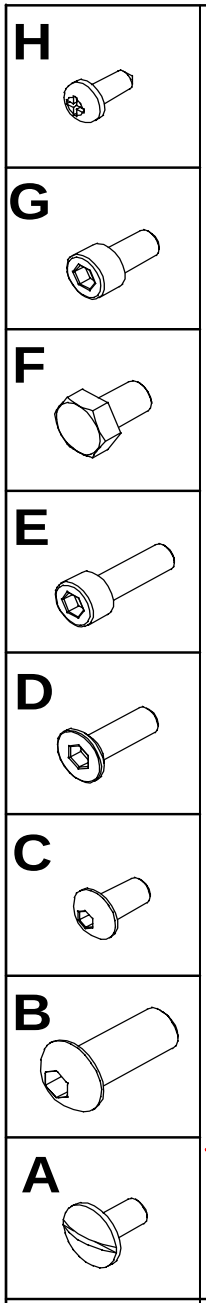

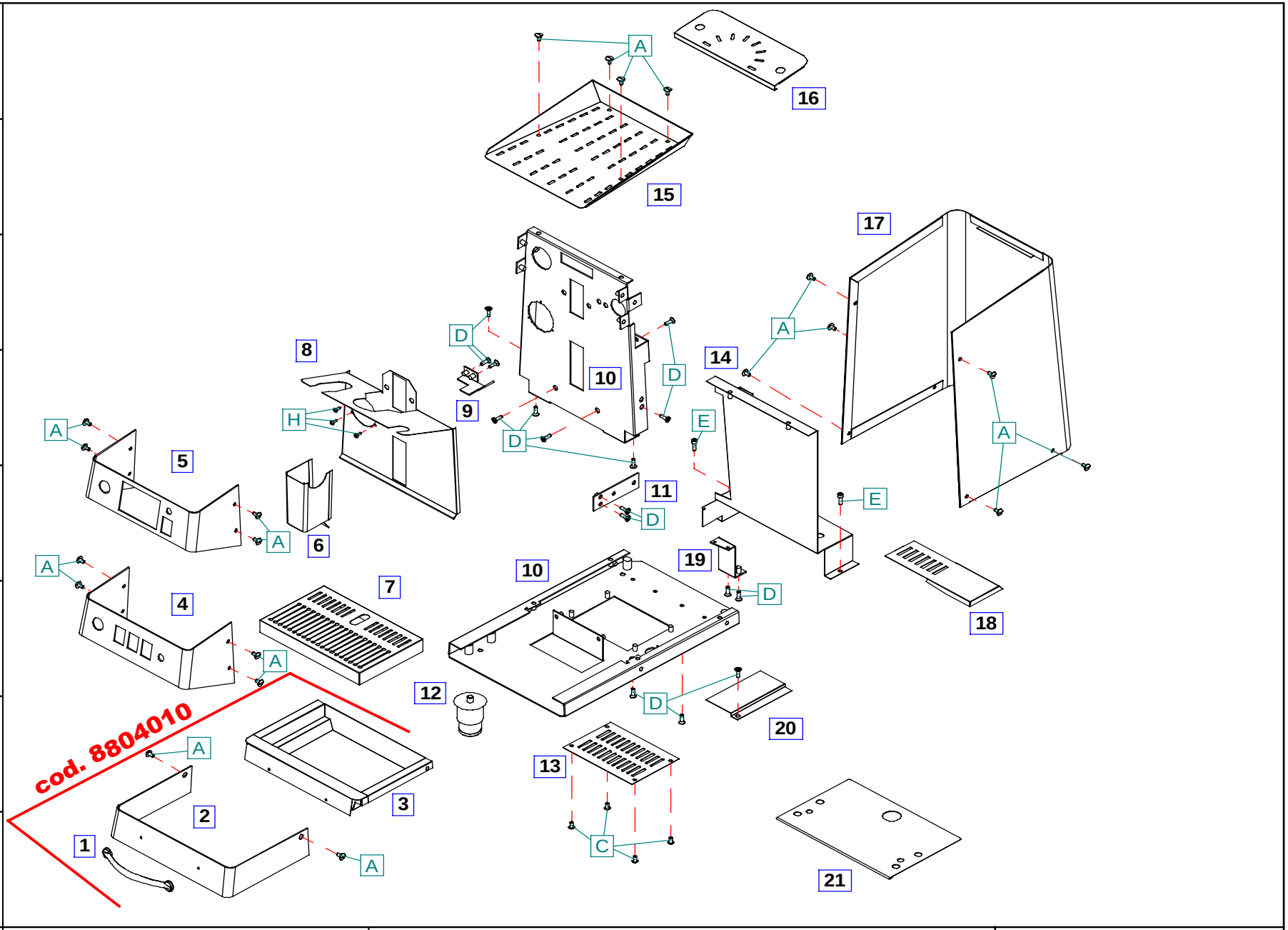

Tav.1
VJ

VALENTINA

Parti di Ricambio / Spare Parts

Assieme Telaio / PULS. - ELETTRON.
Body Styling / SWITCH - ELECTRONIC

costruzioni macchine caffe' espresso
31020 SCOMIGO DI CONEGLIANO (TV)
ITALY
Tel.++39 0438 394979 / FAX ++39 0438 394587

Tav.1

Costruzioni Macchine Caffe' Espresso / Espresso Coffee Machines

VALENTINA

Telaio PUL./EL. // Body Styling SWITCH / ELECTR.

Pos.	Codice	Descrizione	Description
1	4602005	Maniglia Cassetto D.8 CR	Handle for Drip Drain Tray
2	6005016	Frontale Cassetto 1gr JUNIOR - Aisi 430	Front Panel for Drip Drain Tray -Aisi 430
3	6300015	Bacinella 1Gr JUNIOR - Aisi 430	Drip Drain Tray 1GR VALENTINA -Aisi 430
	8804010	**Kit Cassetto 1gr JUNIOR**	**Kit Drip Drain 1gr VALENTINA**
4	6005017	Frontale Comandi PUL 1Gr JUNIOR - Aisi 430	Front Panel PUL 1GR VALENTINA -Aisi 430
5	6005015	Frontale Comandi ELE 1Gr JUNIOR - Aisi 430	Front Panel ELE 1GR VALENTINA - Aisi 430
6	6350015	Carter CopriElettrovalvola 3 vie bas 1GR VIT 430/0,8	3-way Solenoid Valve Cover 1GR VALENTINA - Aisi 430
7	6250010	Griglia Inferiore 1GR JUNIOR - Aisi 430	Grid (for Tray) 1GR VALENTINA - Aisi 430
8	6050015	Frontale 1GR JUNIOR - Aisi 430	Group Front Panel 1GR VALENTINA - Aisi 430
9	6500020	Staffa Elettrovalvola 2 vie 1/8 1GR JUNIOR	2-way 1/8 Solenoid Valve Bracket 1GR VALENTINA - Aisi 430
10	7801005	Telaio 1GR JUNIOR 3,9 ZINCATO	Frame Machine 1GR VALENTINA
11	6500010	Supporto RELE STATICO	Rele Support 1GR VALENTINA
12	6370015	Protez.Fondo 1GR JUNIOR - Aisi 430	Lower Panel 1GR VALENTINA - Aisi 430
13	4030001	Piedino Regolabile 30/50	Adjustable Foot of machine 30/50
14	7801030	Divisorio 1GR JUNIOR Zincato 1,2	Dividing Panel 1GR VALENTINA Zn 1,2
15	6200015	Griglia Superiore 1GR JUNIOR - Aisi 430	Upper Grid 1GR VALENTINA - Aisi 430
16	6200016	Griglia Coperchio 1GR JUNIOR - Aisi 430	Upper Cover Grid 1GR VALENTINA - Aisi 430
17	6600030	Carrozzeria 1GR JUNIOR - Aisi 430	Body Styling 1GR VALENTINA - Aisi 430
18	6370016	Protez.Divisorio 1GR JUNIOR - Aisi 430	Lower Dividing Panel 1GR VALENTINA - Aisi 430
19	6500022	Staffa Caldaia	Boiler Bracket
20	6370018	Protezione Cavi	Electric circuit cover
21	6370013	Protezione Basamento	Frame Machine Protection
A	1103630	Vite TBL M5x10	TBL M5x10 screw
B	1103507	Vite TBEI M8x20	TBEI M8x20 screw
C	1103505	Vite TBEI M5x10	TBEI M5x10 screw
D	1103430	Vite TSPEI M5x16	TSPEI M5x16 screw
E	1103363	Vite TCEI M5x16	TCEI M5x16 screw
F	1103112	Vite TE M6x10	TE M6x10 screw
G	1103350	Vite TCEI M5X10	TCEI M5x10 screw
H	1103040	Vite Autofilettante TCB	TCB self-threading screw

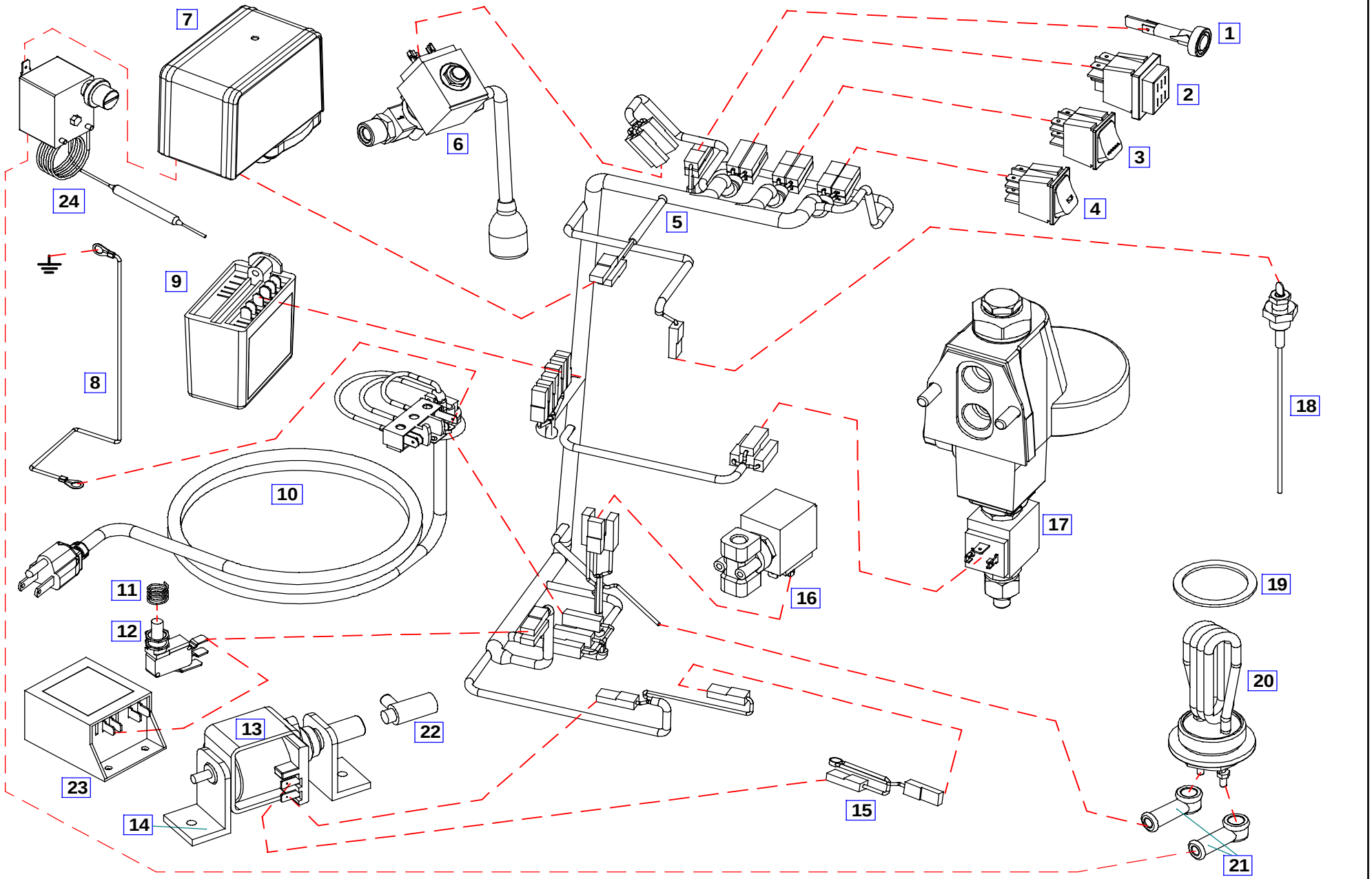

Tav.2 VJ	**VALENTINA** *Parti di Ricambio / Spare Parts*	Assieme Impianto Elettrico / PULSANTE Electric Circuit / SWITCH mod.	costruzioni macchine caffe' espresso **31020 SCOMIGO DI CONEGLIANO (TV) ITALY** Tel.++39 0438 394979 / FAX ++39 0438 394587

Tav.2

Costruzioni Macchine Caffe' Espresso / Espresso Coffee Machines

VALENTINA

Imp.Elettrico PULS. // Electric Circuit SWITCH mod.

Pos.	Codice	Descrizione	Description
1	*5010003*	Spia Luminosa 1-2-3-4GR VERDE	Pilot Lamp 1-2-3-4 GR
2	*5003080*	Interruttore Q 0-1 Rosso (PROT).	Switch Q 0-1 Red
3	*5003010*	Pulsante DEV ACQUA/VAP LUMINOSO	Hot Water Swirch
4	*5003040*	Interruttore BIP TAZZA LUMINOSO	Group coffee Switch
5	*5045012*	Cablaggio JUN SWITCH U.L.	Electric Circuit JUN SWITCH U.L.
6	*5020215*	Elettrovalvola 2VIE 110V 1/8 UL	2-way Solenoid Valve 110V 1/8 UL
	5020220	Elettrovalvola 2VIE 110V 1/8 Viton UL	2-way Solenoid Valve 110V 1/8 Viton UL
	5020255	Elettrovalvola 2VIE 230V 1/8	2-way Solenoid Valve 230V 1/8
	5020260	Elettrovalvola 2VIE 230V 1/8 Viton	2-way Solenoid Valve 230V 1/8 Viton
	5020266	Elettrovalvola 2VIE 240V 1/8	2-way Solenoid Valve 240V 1/8
	5020270	Elettrovalvola 2VIE 240V 1/8 Viton	2-way Solenoid Valve 240V 1/8 Viton
	5020275	Elettrovalvola 2VIE 220V 1/8 UL	2-way Solenoid Valve 220V 1/8 UL
	5020285	Elettrovalvola 2VIE 230V 1/8 Cavi	2-way Solenoid Valve 230V 1/8 with cables
7	*5006010*	Pressostato SIRAI P302 UL	Pressure Switch SIRAI P302 UL
8	*5045011-cm*	Cavetto Massa	Ground Cable
9	*5030312*	Regolatore LIV. RL30/1E/2C-F 110V 250K	Level Control RL30/1E/2C-F 110V 250K
10	*5040095*	Cavo Alimentaz.SJTO 3x16 AWG110 2MT 15A +PA205	Power Cord SJTO 3x16 AWG110 2MT 15A +PA205
	5040001	Cavo Alimentaz.3X150X2 H05VVF + PA205	Power Cord 3X150X2 H05VVF + PA205
	5040004	Cavo Alimentaz. Australia 3X150X2 H05VVF+ PA205	Power Cord Australia 3X150X2 H05VVF+ PA205
11	*3302005*	Molla	Spring
12	*5003301*	Micro XG02-86-E1M UL/CSA+2	MicroSwitch XG02-86-E1M UL/CSA+2
13	*5002311*	Pompa Vibrazione 110V	Vibration Pumpe 110V
	5002310	Pompa Vibrazione 230V	Vibration Pumpe 230V
	5002315	Pompa Vibrazione 240V	Vibration Pumpe 240V
14	*5002312*	Supporti x Pompa Vibrazione	Support x Vibration Pumpe
15	*5015010*	Termoprotettore F11 Pompa Vibraz.	Electronic protection Pumpe F11
16	*5020215*	Elettrovalvola 2VIE 110V 1/8	2-way Solenoid Valve 110V 1/8
	5020220	Elettrovalvola 2VIE 110V 1/8 Viton	2-way Solenoid Valve 110V 1/8 Viton
	5020255	Elettrovalvola 2VIE 230V 1/8	2-way Solenoid Valve 230V 1/8
	5020260	Elettrovalvola 2VIE 230V 1/8 Viton	2-way Solenoid Valve 230V 1/8 Viton
	5020266	Elettrovalvola 2VIE 240V 1/8	2-way Solenoid Valve 240V 1/8
	5020270	Elettrovalvola 2VIE 240V 1/8 Viton	2-way Solenoid Valve 240V 1/8 Viton
	5020275	Elettrovalvola 2VIE 220V 1/8 UL	2-way Solenoid Valve 220V 1/8 UL
	5020285	Elettrovalvola 2VIE 230V 1/8 Cavi	2-way Solenoid Valve 230V 1/8 with cables

Tav.2

Costruzioni Macchine Caffe' Espresso / Espresso Coffee Machines

VALENTINA

Imp.Elettrico PULS. // Electric Circuit SWITCH mod.

Pos.	Codice	Descrizione	Description
17	*5020015*	Elettrovalvola 3VIE 110V BAS.	3-way Solenoid Valve 110V BAS.
	5020055	Elettrovalvola 3VIE 230V BAS.	3-way Solenoid Valve 230V BAS.
	5020064	Elettrovalvola 3VIE 240V BAS.	3-way Solenoid Valve 240V BAS.
	5020075	Elettrovalvola 3VIE 220V BAS UL.	3-way Solenoid Valve 220V BAS UL.
	5020085	Elettrovalvola 3VIE 230V Cavi.	3-way Solenoid Valve 230V with cables.
18	*4550005*	Sonda AUTOLIVELLO L=110	AutoFill Probe Level L=110
19	*2001001*	Guarnizione TEFLON 2MM 1-1/4	Teflon Gasket 2mm 1" 1/4
20	*5050010*	Resistenza Torcia 1"1/4 1400/110	Heating Element 1"1/4 1400/110
21	*4033005*	Cappuccio Protezione Resistenza	Heating Element Protection
22	*3530023*	Valvola Sfiato ARIA POMPA S1	Air Pumpe Out Valve S1
23	*5030125*	Circuito Allarme H_2O	Alarm Circuit "WATER 2"
24	*5013007*	Termostato 155 ℃ UL	Thermostat 155 ℃ UL

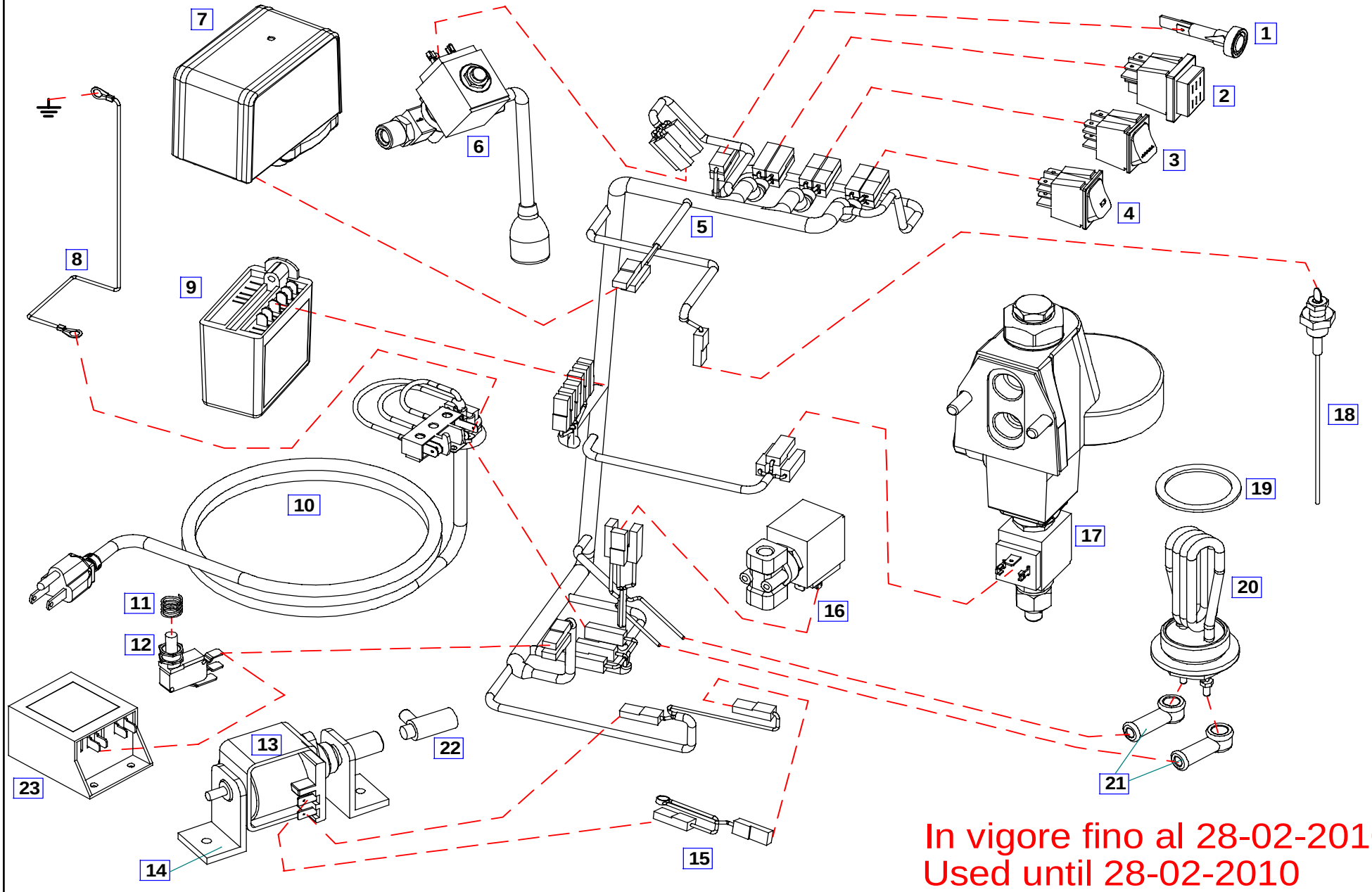

In vigore fino al 28-02-2010
Used until 28-02-2010

Tav.2/A VJ	**VALENTINA** *Parti di Ricambio / Spare Parts*	Assieme Impianto Elettrico / PULSANTE Electric Circuit / SWITCH mod.	costruzioni macchine caffe' espresso **31020 SCOMIGO DI CONEGLIANO (TV) ITALY** Tel.++39 0438 394979 / FAX ++39 0438 394587

Tav.2/A

In vigore fino al 28-02-2010 / Used until 28-02-2010

Costruzioni Macchine Caffe' Espresso / Espresso Coffee Machines

VALENTINA

Imp.Elettrico PULS. // Electric Circuit SWITCH mod.

Pos.	Codice	Descrizione	Description
1	*5010003*	Spia Luminosa 1-2-3-4GR VERDE	Pilot Lamp 1-2-3-4 GR
2	*5003080*	Interruttore Q 0-1 Rosso (PROT).	Switch Q 0-1 Red
3	*5003010*	Pulsante DEV ACQUA/VAP LUMINOSO	Hot Water Swirch
4	*5003040*	Interruttore BIP TAZZA LUMINOSO	Group coffee Switch
5	*5045012*	Cablaggio 1GR SWITCH U.L.	Electric Circuit 1GR SWITCH U.L.
6	*5020215*	Elettrovalvola 2VIE 110V 1/8 UL	2-way Solenoid Valve 110V 1/8 UL
	5020220	Elettrovalvola 2VIE 110V 1/8 Viton UL	2-way Solenoid Valve 110V 1/8 Viton UL
	5020255	Elettrovalvola 2VIE 230V 1/8	2-way Solenoid Valve 230V 1/8
	5020260	Elettrovalvola 2VIE 230V 1/8 Viton	2-way Solenoid Valve 230V 1/8 Viton
	5020266	Elettrovalvola 2VIE 240V 1/8	2-way Solenoid Valve 240V 1/8
	5020270	Elettrovalvola 2VIE 240V 1/8 Viton	2-way Solenoid Valve 240V 1/8 Viton
	5020275	Elettrovalvola 2VIE 220V 1/8 UL	2-way Solenoid Valve 220V 1/8 UL
	5020285	Elettrovalvola 2VIE 230V 1/8 Cavi	2-way Solenoid Valve 230V 1/8 with cables
7	*5006010*	Pressostato SIRAI P302 UL	Pressure Switch SIRAI P302 UL
8	*5045011-cm*	Cavetto Massa	Ground Cable
9	*5030312*	Regolatore LIV. RL30/1E/2C-F 110V 250K	Level Control RL30/1E/2C-F 110V 250K
10	*5040095*	Cavo Alimentaz.SJTO 3x16 AWG110 2MT 15A +PA205	Power Cord SJTO 3x16 AWG110 2MT 15A +PA205
	5040001	Cavo Alimentaz.3X150X2 H05VVF + PA205	Power Cord 3X150X2 H05VVF + PA205
	5040004	Cavo Alimentaz. Australia 3X150X2 H05VVF+ PA205	Power Cord Australia 3X150X2 H05VVF+ PA205
11	*3302005*	Molla	Spring
12	*5003301*	Micro XG02-86-E1M UL/CSA+2	MicroSwitch XG02-86-E1M UL/CSA+2
13	*5002311*	Pompa Vibrazione 110V	Vibration Pumpe 110V
	5002310	Pompa Vibrazione 230V	Vibration Pumpe 230V
	5002315	Pompa Vibrazione 240V	Vibration Pumpe 240V
14	*5002312*	Supporti x Pompa Vibrazione	Support x Vibration Pumpe
15	*5015010*	Termoprotettore F11 Pompa Vibraz.	Electronic protection Pumpe F11
16	*5020215*	Elettrovalvola 2VIE 110V 1/8	2-way Solenoid Valve 110V 1/8
	5020220	Elettrovalvola 2VIE 110V 1/8 Viton	2-way Solenoid Valve 110V 1/8 Viton
	5020255	Elettrovalvola 2VIE 230V 1/8	2-way Solenoid Valve 230V 1/8
	5020260	Elettrovalvola 2VIE 230V 1/8 Viton	2-way Solenoid Valve 230V 1/8 Viton
	5020266	Elettrovalvola 2VIE 240V 1/8	2-way Solenoid Valve 240V 1/8
	5020270	Elettrovalvola 2VIE 240V 1/8 Viton	2-way Solenoid Valve 240V 1/8 Viton
	5020275	Elettrovalvola 2VIE 220V 1/8 UL	2-way Solenoid Valve 220V 1/8 UL
	5020285	Elettrovalvola 2VIE 230V 1/8 Cavi	2-way Solenoid Valve 230V 1/8 with cables

Tav.2/A

In vigore fino al 28-02-2010 / Used until 28-02-2010

Costruzioni Macchine Caffe' Espresso / Espresso Coffee Machines

VALENTINA

Imp.Elettrico PULS. // Electric Circuit SWITCH mod.

Pos.	Codice	Descrizione	Description
17	*5020015*	Elettrovalvola 3VIE 110V BAS.	3-way Solenoid Valve 110V BAS.
	5020055	Elettrovalvola 3VIE 230V BAS.	3-way Solenoid Valve 230V BAS.
	5020064	Elettrovalvola 3VIE 240V BAS.	3-way Solenoid Valve 240V BAS.
	5020075	Elettrovalvola 3VIE 220V BAS UL.	3-way Solenoid Valve 220V BAS UL.
	5020085	Elettrovalvola 3VIE 230V Cavi.	3-way Solenoid Valve 230V with cables.
18	*4550005*	Sonda AUTOLIVELLO L=110	AutoFill Probe Level L=110
19	*2001001*	Guarnizione TEFLON 2MM 1-1/4	Teflon Gasket 2mm 1" 1/4
20	*5050010*	Resistenza Torcia 1"1/4 1400/110	Heating Element 1"1/4 1400/110
21	*4033005*	Cappuccio Protezione Resistenza	Heating Element Protection
22	*3530023*	Valvola Sfiato ARIA POMPA S1	Air Pumpe Out Valve S1
23	*5030125*	Circuito Allarme H_2O	Alarm Circuit "WATER 2"

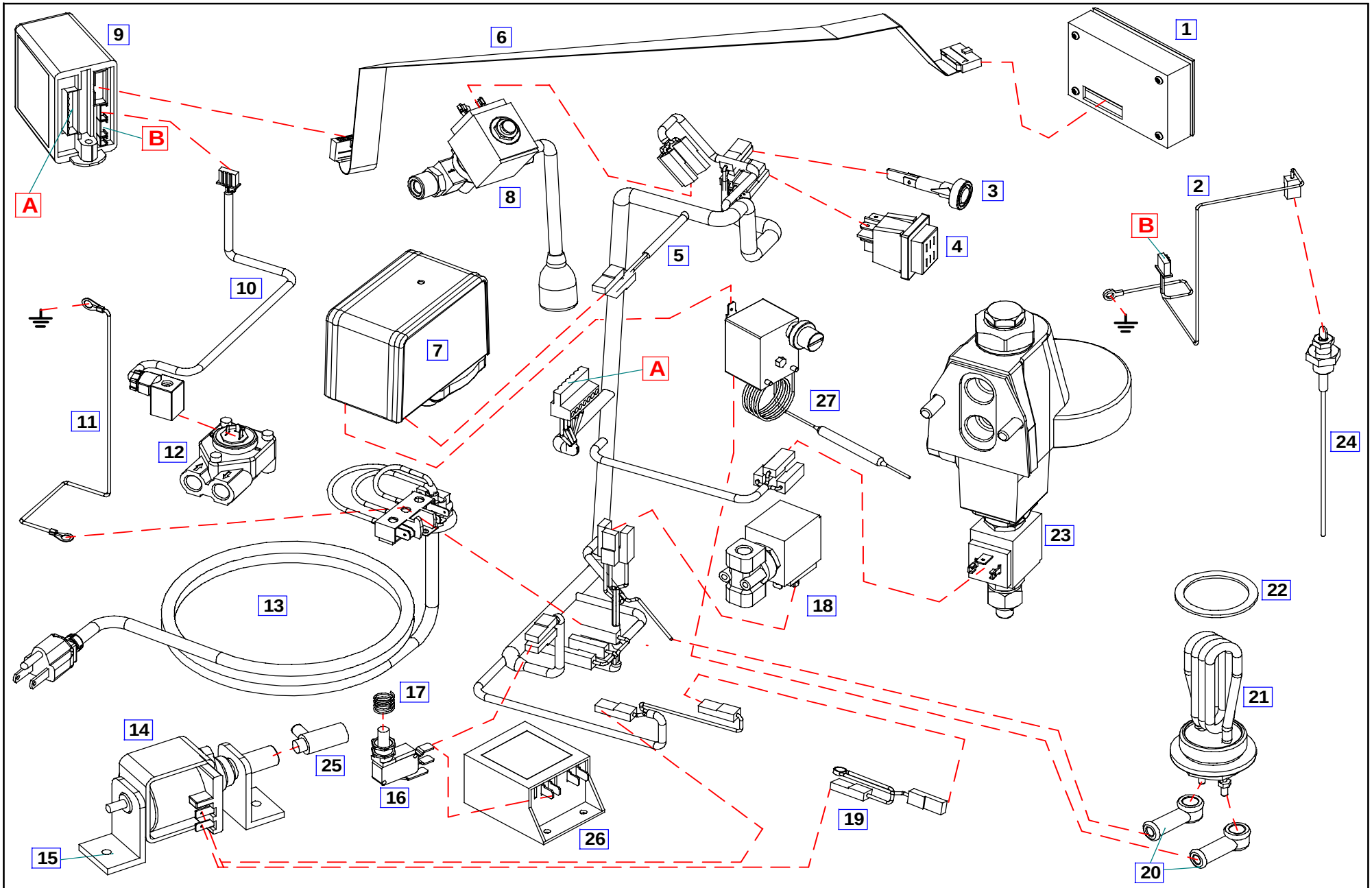

Tav.3 VJ	**VALENTINA** *Parti di Ricambio / Spare Parts*	Assieme Impianto Elettrico / ELETTRONICA Electric Circuit / ELECTRONIC mod.	costruzioni macchine caffe' espresso **31020 SCOMIGO DI CONEGLIANO (TV) ITALY** Tel.++39 0438 394979 / FAX ++39 0438 394587

Tav.3

Costruzioni Macchine Caffe' Espresso / Espresso Coffee Machines

VALENTINA

Imp.Elettrico ELETTR. // Electric Circuit ELECTR.mod.

Pos.	Codice	Descrizione	Description
1	5031011	Pulsantiera MICROZETA SMT 6T	Key Push-Button Panel SMT 6T
2	5033810	Cavetto SONDA RL30 MICRO ST	Probe Cable RL30 MICRO ST
3	5010003	Spia Luminosa 1-2-3-4GR VERDE	Pilot Lamp 1-2-3-4 GR
4	5003080	Interruttore Q 0-1 Rosso (PROT).	Switch Q 0-1 Red
5	5045017	Cablaggio JUN ELE U.L.	Electric Circuit JUN ELE U.L.
6	5033085	Cavo Collegamento CORTO ELETTRONICO	Small Electronic Cable
7	5006010	Pressostato SIRAI P302 UL	SIRAI P302 Pressure Switch UL
8	5020215	Elettrovalvola 2VIE 110V 1/8 UL	2-way Solenoid Valve 110V 1/8 UL
	5020220	Elettrovalvola 2VIE 110V 1/8 Viton UL	2-way Solenoid Valve 110V 1/8 Viton UL
	5020255	Elettrovalvola 2VIE 230V 1/8	2-way Solenoid Valve 230V 1/8
	5020260	Elettrovalvola 2VIE 230V 1/8 Viton	2-way Solenoid Valve 230V 1/8 Viton
	5020266	Elettrovalvola 2VIE 240V 1/8	2-way Solenoid Valve 240V 1/8
	5020270	Elettrovalvola 2VIE 240V 1/8 Viton	2-way Solenoid Valve 240V 1/8 Viton
	5020275	Elettrovalvola 2VIE 220V 1/8 UL	2-way Solenoid Valve 220V 1/8 UL
	5020285	Elettrovalvola 2VIE 230V 1/8 Cavi	2-way Solenoid Valve 230V 1/8 with cables
9	5030012	Dosatura MICROPR 30 MZ 110V	Electronic Control Unit 30 MZ 110V
10	5033825	Cavetto + CUF DOSAT VOL 1115 1Gr	1Gr Volumetric Meter Cable + Cap
11	5045014-cm	Cavetto Massa	Ground Cable
12	5032012	Contatore VOL. FM/C/L NICHEL	Volumetric Meter FM/C/L NICKEL
13	5040095	Cavo Alimentaz.SJTO 3x16 AWG110 2MT 15A +PA205	Power Cord SJTO 3x16 AWG110 2MT 15A +PA205
	5040001	Cavo Alimentaz.3X150X2 H05VVF + PA205	Power Cord 3X150X2 H05VVF + PA205
	5040004	Cavo Alimentaz. Australia 3X150X2 H05VVF+ PA205	Power Cord Australia 3X150X2 H05VVF+ PA205
14	5002311	Pompa Vibrazione 110V	Vibration Pumpe 110V
	5002310	Pompa Vibrazione 230V	Vibration Pumpe 230V
	5002315	Pompa Vibrazione 240V	Vibration Pumpe 240V
15	5002312	Supporti x Pompa Vibrazione 110V	Support x Vibration Pumpe 110V
16	5003301	Micro XG02-86-E1M UL/CSA+2	MicroSwitch XG02-86-E1M UL/CSA+2
17	3302005	Molla	Spring
18	5020215	Elettrovalvola 2VIE 110V 1/8 UL	2-way Solenoid Valve 110V 1/8 UL
	5020220	Elettrovalvola 2VIE 110V 1/8 Viton UL	2-way Solenoid Valve 110V 1/8 Viton UL
	5020255	Elettrovalvola 2VIE 230V 1/8	2-way Solenoid Valve 230V 1/8
	5020260	Elettrovalvola 2VIE 230V 1/8 Viton	2-way Solenoid Valve 230V 1/8 Viton
	5020266	Elettrovalvola 2VIE 240V 1/8	2-way Solenoid Valve 240V 1/8
	5020270	Elettrovalvola 2VIE 240V 1/8 Viton	2-way Solenoid Valve 240V 1/8 Viton
	5020275	Elettrovalvola 2VIE 220V 1/8 UL	2-way Solenoid Valve 220V 1/8 UL
	5020285	Elettrovalvola 2VIE 230V 1/8 Cavi	2-way Solenoid Valve 230V 1/8 with cables
19	5015010	Termoprotettore F11 Pompa Vibraz.	Electronic Protection Pumpe F11

Tav.3

Costruzioni Macchine Caffe' Espresso / Espresso Coffee Machines

VALENTINA

Imp.Elettrico ELETTR. // Electric Circuit ELECTR.mod.

Pos.	Codice	Descrizione	Description
20	4033005	Cappuccio Protezione Resistenza	Heating Element Protection
21	5050010	Resistenza Torcia 1"1/4 1400/110	Heating Element 1"1/4 1400/110
22	2001001	Guarnizione TEFLON 2MM 1-1/4	Teflon Gasket 2mm 1" 1/4
23	5020015	Elettrovalvola 3VIE 110V BAS.	3-way Solenoid Valve 110V BAS.
	5020055	Elettrovalvola 3VIE 230V BAS.	3-way Solenoid Valve 230V BAS.
	5020064	Elettrovalvola 3VIE 240V BAS.	3-way Solenoid Valve 240V BAS.
	5020075	Elettrovalvola 3VIE 220V BAS UL.	3-way Solenoid Valve 220V BAS UL.
	5020085	Elettrovalvola 3VIE 230V Cavi.	3-way Solenoid Valve 230V with cables.
24	4550005	Sonda AUTOLIVELLO L=110	AutoFill Probe Level L=110
25	3530023	Valvola Sfiato ARIA POMPA S1	Air Pumpe Out Valve S1
26	5030125	Circuito Allarme H2O	Alarm Circuit "WATER 2"
27	5013007	Termostato 155 ℃ UL	Thermostat 155 ℃ UL

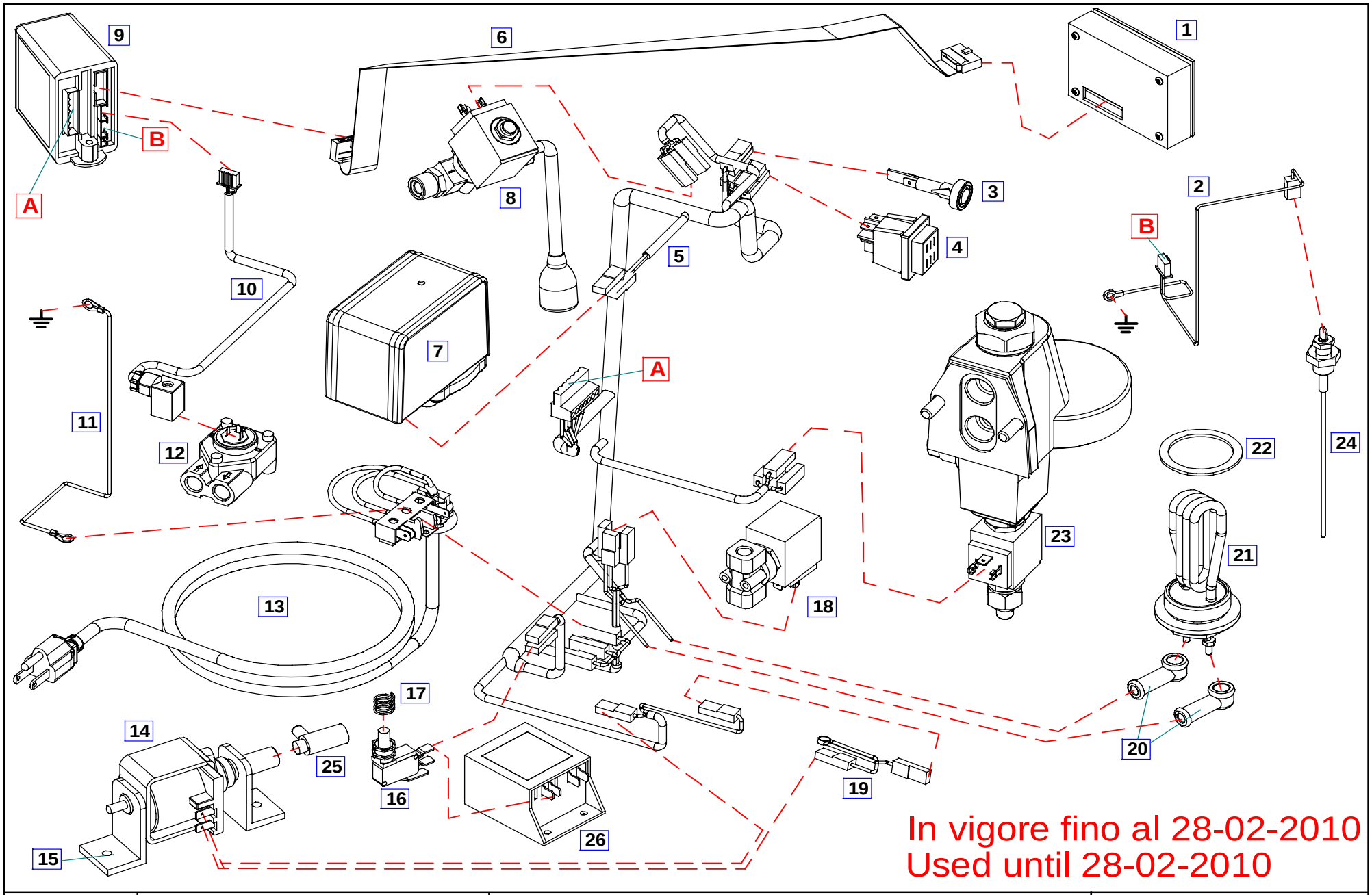

Tav.3/A VJ	**VALENTINA** *Parti di Ricambio / Spare Parts*	Assieme Impianto Elettrico / ELETTRONICA Electric Circuit / ELECTRONIC mod.	costruzioni macchine caffe' espresso **31020 SCOMIGO DI CONEGLIANO (TV) ITALY** Tel.++39 0438 394979 / FAX ++39 0438 394587

Tav.3/A

In vigore fino al 28-02-2010 / Used until 28-02-2010

Costruzioni Macchine Caffe' Espresso / Espresso Coffee Machines

VALENTINA

Imp.Elettrico ELETTR. // Electric Circuit ELECTR.mod.

Pos.	Codice	Descrizione	Description
1	5031011	Pulsantiera MICROZETA SMT 6T	Key Push-Button Panel SMT 6T
2	5033810	Cavetto SONDA RL30 MICRO ST	Probe Cable RL30 MICRO ST
3	5010003	Spia Luminosa 1-2-3-4GR VERDE	Pilot Lamp 1-2-3-4 GR
4	5003080	Interruttore Q 0-1 Rosso (PROT).	Switch Q 0-1 Red
5	5045017	Cablaggio 1GR ELE U.L.	Electric Circuit 1GR ELE U.L.
6	5033085	Cavo Collegamento CORTO ELETTRONICO	Small Electronic Cable
7	5006010	Pressostato SIRAI P302 UL	SIRAI P302 Pressure Switch UL
8	5020215	Elettrovalvola 2VIE 110V 1/8 UL	2-way Solenoid Valve 110V 1/8 UL
	5020220	Elettrovalvola 2VIE 110V 1/8 Viton UL	2-way Solenoid Valve 110V 1/8 Viton UL
	5020255	Elettrovalvola 2VIE 230V 1/8	2-way Solenoid Valve 230V 1/8
	5020260	Elettrovalvola 2VIE 230V 1/8 Viton	2-way Solenoid Valve 230V 1/8 Viton
	5020266	Elettrovalvola 2VIE 240V 1/8	2-way Solenoid Valve 240V 1/8
	5020270	Elettrovalvola 2VIE 240V 1/8 Viton	2-way Solenoid Valve 240V 1/8 Viton
	5020275	Elettrovalvola 2VIE 220V 1/8 UL	2-way Solenoid Valve 220V 1/8 UL
	5020285	Elettrovalvola 2VIE 230V 1/8 Cavi	2-way Solenoid Valve 230V 1/8 with cables
9	5030012	Dosatura MICROPR 30 MZ 110V	Electronic Control Unit 30 MZ 110V
10	5033825	Cavetto + CUF DOSAT VOL 1115 1Gr	1Gr Volumetric Meter Cable + Cap
11	5045014-cm	Cavetto Massa	Ground Cable
12	5032012	Contatore VOL. FM/C/L NICHEL	Volumetric Meter FM/C/L NICKEL
13	5040095	Cavo Alimentaz.SJTO 3x16 AWG110 2MT 15A +PA205	Power Cord SJTO 3x16 AWG110 2MT 15A +PA205
	5040001	Cavo Alimentaz.3X150X2 H05VVF + PA205	Power Cord 3X150X2 H05VVF + PA205
	5040004	Cavo Alimentaz. Australia 3X150X2 H05VVF+ PA205	Power Cord Australia 3X150X2 H05VVF+ PA205
14	5002311	Pompa Vibrazione 110V	Vibration Pumpe 110V
	5002310	Pompa Vibrazione 230V	Vibration Pumpe 230V
	5002315	Pompa Vibrazione 240V	Vibration Pumpe 240V
15	5002312	Supporti x Pompa Vibrazione 110V	Support x Vibration Pumpe 110V
16	5003301	Micro XG02-86-E1M UL/CSA+2	MicroSwitch XG02-86-E1M UL/CSA+2
17	3302005	Molla	Spring
18	5020215	Elettrovalvola 2VIE 110V 1/8 UL	2-way Solenoid Valve 110V 1/8 UL
	5020220	Elettrovalvola 2VIE 110V 1/8 Viton UL	2-way Solenoid Valve 110V 1/8 Viton UL
	5020255	Elettrovalvola 2VIE 230V 1/8	2-way Solenoid Valve 230V 1/8
	5020260	Elettrovalvola 2VIE 230V 1/8 Viton	2-way Solenoid Valve 230V 1/8 Viton
	5020266	Elettrovalvola 2VIE 240V 1/8	2-way Solenoid Valve 240V 1/8
	5020270	Elettrovalvola 2VIE 240V 1/8 Viton	2-way Solenoid Valve 240V 1/8 Viton
	5020275	Elettrovalvola 2VIE 220V 1/8 UL	2-way Solenoid Valve 220V 1/8 UL
	5020285	Elettrovalvola 2VIE 230V 1/8 Cavi	2-way Solenoid Valve 230V 1/8 with cables
19	5015010	Termoprotettore F11 Pompa Vibraz.	Electronic Protection Pumpe F11

In vigore fino al 28-02-2010 / Used until 28-02-2010

Costruzioni Macchine Caffe' Espresso / Espresso Coffee Machines

VALENTINA

Imp.Elettrico ELETTR. // Electric Circuit ELECTR.mod.

Pos.	Codice	Descrizione	Description
20	4033005	Cappuccio Protezione Resistenza	Heating Element Protection
21	5050010	Resistenza Torcia 1"1/4 1400/110	Heating Element 1"1/4 1400/110
22	2001001	Guarnizione TEFLON 2MM 1-1/4	Teflon Gasket 2mm 1" 1/4
23	5020015	Elettrovalvola 3VIE 110V BAS.	3-way Solenoid Valve 110V BAS.
	5020055	Elettrovalvola 3VIE 230V BAS.	3-way Solenoid Valve 230V BAS.
	5020064	Elettrovalvola 3VIE 240V BAS.	3-way Solenoid Valve 240V BAS.
	5020075	Elettrovalvola 3VIE 220V BAS UL.	3-way Solenoid Valve 220V BAS UL.
	5020085	Elettrovalvola 3VIE 230V Cavi.	3-way Solenoid Valve 230V with cables.
24	4550005	Sonda AUTOLIVELLO L=110	AutoFill Probe Level L=110
25	3530023	Valvola Sfiato ARIA POMPA S1	Air Pumpe Out Valve S1
26	5030125	Circuito Allarme H2O	Alarm Circuit "WATER 2"

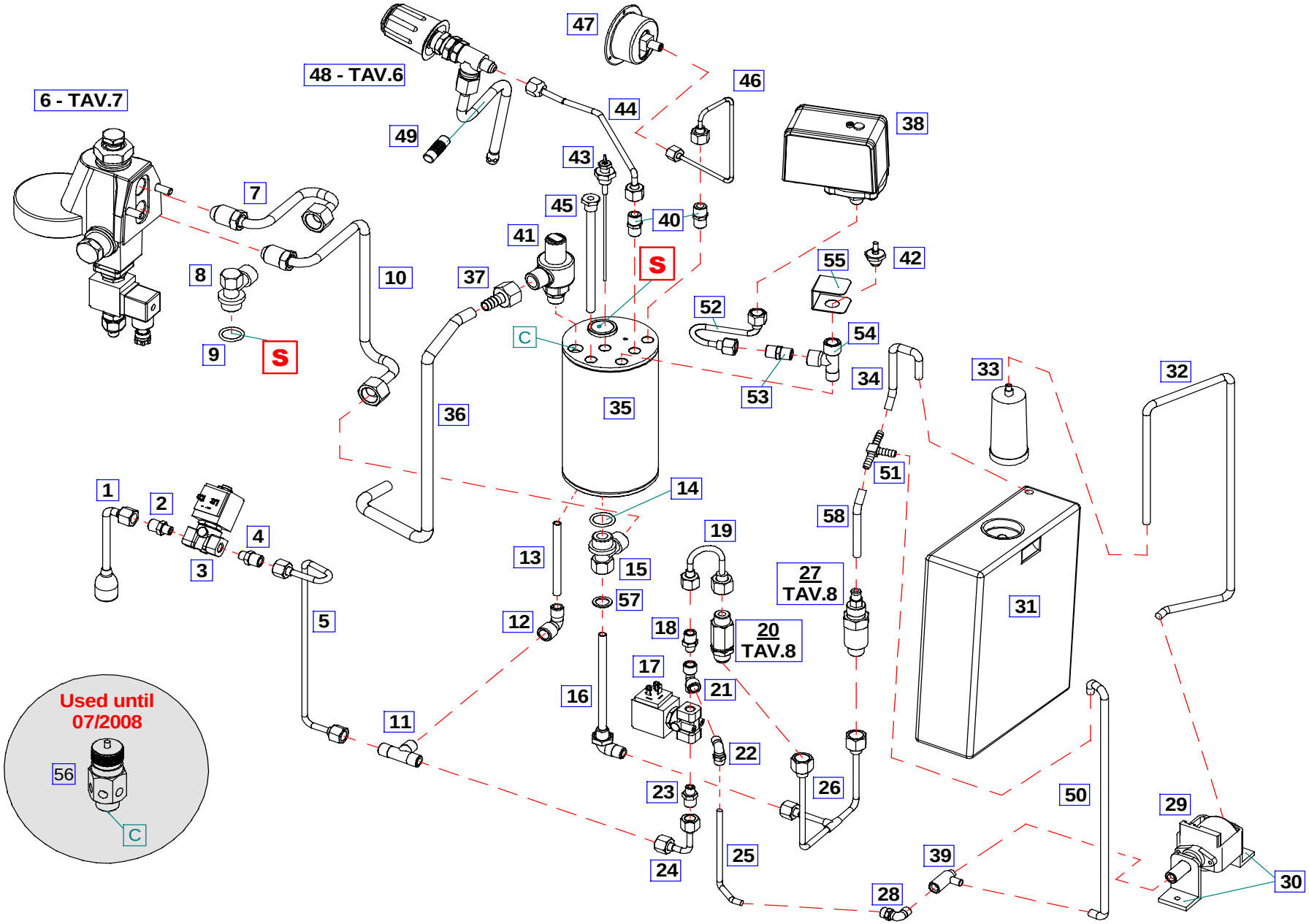

Tav.4 **VJ**	**VALENTINA** *Parti di Ricambio / Spare Parts*	Assieme Impianto Idraulico / PULSANTE Hydraulic Circuit / SWITCH mod.	costruzioni macchine caffe' espresso **31020 SCOMIGO DI CONEGLIANO (TV)** **ITALY** Tel.++39 0438 394979 / FAX ++39 0438 394587

Tav.4

Costruzioni Macchine Caffe' Espresso / Espresso Coffee Machines

VALENTINA

Imp.Idraulico PULS. // Hydraulic Circuit SWITCH mod.

Pos.	Codice	Descrizione	Description
1	*2520007*	Tubo Acqua Cromato 1GR	Chrome Hot Water Spout 1GR
2	*3510715*	Riduzione 1/4-1/8 M-M	Nipple 1/4-1/8 M-M
3	*5020215*	Elettrovalvola 2VIE 110V 1/8 UL	2-way Solenoid Valve 110V 1/8 UL
	5020220	Elettrovalvola 2VIE 110V 1/8 Viton UL	2-way Solenoid Valve 110V 1/8 Viton UL
	5020255	Elettrovalvola 2VIE 230V 1/8	2-way Solenoid Valve 230V 1/8
	5020260	Elettrovalvola 2VIE 230V 1/8 Viton	2-way Solenoid Valve 230V 1/8 Viton
	5020266	Elettrovalvola 2VIE 240V 1/8	2-way Solenoid Valve 240V 1/8
	5020270	Elettrovalvola 2VIE 240V 1/8 Viton	2-way Solenoid Valve 240V 1/8 Viton
	5020275	Elettrovalvola 2VIE 220V 1/8 UL	2-way Solenoid Valve 220V 1/8 UL
	5020285	Elettrovalvola 2VIE 230V 1/8 Cavi	2-way Solenoid Valve 230V 1/8 with cables
4	*3510715*	Riduzione 1/4-1/8 M-M	Nipple 1/4-1/8 M-M
5	*2502223*	Tubo CU 6 JUN EV TE' a Cald.	Boiler Pipe to Hot Water Solenoid Valve
6	*4650040*	Gruppo Erogazione Cromato (vedi TAV.7)	Solenoid Valve Group (see TAV. 7)
7	*2502215*	Tubo CU 10 GRUPPO/SUP	Upper Group Pipe
8	*3510005*	Raccordo "L" 1/2 M-M SUP.	Union Elbow 1/2 M-M
9	*2004005*	Guarnizione CU Inserto 21x26x3,2	Gasket CU 21x26x3,2
10	*2502210*	Tubo CU 10 GRUPPO/INF	Lower Group Pipe
11	*3510014*	Raccordo "T" 1/4 M-M-M.	Union Tee 1/4 M-M-M
12	*3510006*	Raccordo "L" 1/4 F-M	Union Elbow 1/4 F-M
13	*2502006*	Tubo CU 8 Pescante Acqua 1gr	Cupper pipe inside 1Gr
14	*2004005*	Guarnizione CU Inserto 21x26x3,2	Gasket CU 21x26x3,2
15	*3510010*	Raccordo "T" 1/2 M-M 1/4 F Inf.	Union Tee 1/2 M-M 1/4 -F
16	*2510002*	Iniettore+Raccordo 1/4 M-M L=100	Group Suction Nipple-Pipe 1/4 M-M L=140
17	*5020215*	Elettrovalvola 2VIE 110V 1/8 UL	2-way Solenoid Valve 110V 1/8 UL
	5020220	Elettrovalvola 2VIE 110V 1/8 Viton UL	2-way Solenoid Valve 110V 1/8 Viton UL
	5020255	Elettrovalvola 2VIE 230V 1/8	2-way Solenoid Valve 230V 1/8
	5020260	Elettrovalvola 2VIE 230V 1/8 Viton	2-way Solenoid Valve 230V 1/8 Viton
	5020266	Elettrovalvola 2VIE 240V 1/8	2-way Solenoid Valve 240V 1/8
	5020270	Elettrovalvola 2VIE 240V 1/8 Viton	2-way Solenoid Valve 240V 1/8 Viton
	5020275	Elettrovalvola 2VIE 220V 1/8 UL	2-way Solenoid Valve 220V 1/8 UL
	5020285	Elettrovalvola 2VIE 230V 1/8 Cavi	2-way Solenoid Valve 230V 1/8 with cables
18	*3510715*	Riduzione 1/4-1/8 M-M	Nipple 1/4-1/8 M-M
19	*2502230*	Tubo CU 6 JUN valvola A Ev H20	2-way Solenoid Valve Pipe
20	*3630120*	Valvola non Ritorno (vedi TAV.8)	No-Return Valve (see TAV. 8)
21	*3510012*	Raccordo "T" 1/8 F-F-M	Union Tee 1/8 F-F-M
22	*3509950*	Raccordo "L" 6-4 1/8	Union Elbow 6-4 1/8
23	*3510715*	Riduzione 1/4-1/8 M-M	Nipple 1/4-1/8 M-M

Tav.4

Costruzioni Macchine Caffe' Espresso / Espresso Coffee Machines

VALENTINA

Imp.Idraulico PULS. // Hydraulic Circuit SWITCH mod.

Pos.	Codice	Descrizione	Description
24	*2502225*	Tubo CU 6 elettrovalvolaH20 A caldaia	2-way Solenoid Valve Pipe to Boiler
25	*4010070*	Tubo TEFLON 6X4 (prezzo al metro)	Teflon Pipe 6x4 (price for meter)
26	*2502250*	Tubo CU 6 valvole a Scambiatore	Valves Tube to Heat Exchanger
27	*3630140*	Valvola Espansione Regolabile (vedi TAV.8)	Adjustable Expansion Valve (see TAV. 8)
28	*3509950*	Raccordo "L" 6-4 1/8	Union Elbow 6-4 1/8
29	*5002311*	Pompa Vibrazione 110V	Vibration Pumpe 110V
	5002310	Pompa Vibrazione 230V	Vibration Pumpe 230V
	5002315	Pompa Vibrazione 240V	Vibration Pumpe 240V
30	*5002312*	Supporti x Pompa Vibrazione 110V	Support x Vibration Pumpe 110V
31	*4011020*	Canestro 3LT + Tappo	Water Tank 3 Lt + Cover
32	*4010005*	Tubo Silicone 5X8 (prezzo al metro) **(1pz=0,67mt)**	Silicon Pipe 5x8 (price for meter) **(1 piece=0,67mt)**
33	*4009010*	Addolcitore Filtro Acqua Resine Argentate	Softener Filter
34	*4010005*	Tubo Silicone 5X8 (prezzo al metro) **(1pz=0,37mt)**	Silicon Pipe 5x8 (price for meter) **(1 piece=0,37mt)**
35	*9022112*	Caldaia Lt. 1,3 Ve D.100 H.170 1/14"	Boiler Lt 1,3 Ve D.100 H.170 1/1/4"
36	*4010015*	Tubo silicone 9x12 **(1pz=0,45mt)**	Silicon Pipe 9x12 **(1 piece=0,45mt)**
37	*3520030*	Portagomma CR F1/2 Foro 12	Rubber CR F1/2 Hole 12
38	*5006010*	Pressostato SIRAI P302 UL	Pressure Switch SIRAI P302 UL
39	*3530023*	Valvola Sfiato	Valve
40	*3510410*	Nipples 1/4 M-M Conico	Nipple 1/4 M-M
41	*3630025*	Valvola SIC 3/8 SIG CE	Security Valve 3/8 SIG CE
42	*3630001*	Valvola Depressione Caldaia 1/4	Anti Siphon Valve
43	*4550005*	Sonda Autolivello L=110	Autofill Level Probe L=110
44	*2502220*	Tubo CU 6 JUN Rub VAP a Cald.	Boiler Pipe to Steam Valve
45	*2502018*	Tubo CU 9 Portasonda L=140	CU Pipe 9 for Probe L=140
46	*2502260*	Tubo CU 6 Caldaia A Manometro	Boiler Pipe to Pressure Gauge
47	*4551022*	Manometro 0/3 FA E.61	Single Scale Pressure Gauge
48		Rubinetto VAPORE Completo (Vedi TAV.6)	Steam Valve Unit (see TAV. 6)
49	*4005040*	Isolante x Tubo VAPORE	Steamspouts Insulating
50	*4010005*	Tubo Silicone 5X8 (prezzo al metro) **(1pz=0,37mt)**	Silicon Pipe 5x8 (price for meter) **(1 piece=0,37mt)**
51	*4013005*	Raccordo " T " PTPG 7,5	Union Tee PTPG 7,5
52	*2502270*	Tubo CU6 caldaia A pressostato	Boiler Pipe to Pressure Switch
53	*3510410*	Nipples 1/4 M-M Conico	Nipple 1/4 M-M
54	*3510011*	Raccordo "T" 1/4 F-F-M	Union Tee 1/4 F-F-M
55	*6370102*	Protezione Valvola Antidepressione	Anti Siphon Valve Protection
56	*3630032*	Valvola Nc Sicurezza 3/8 MR10EB	Security Valve 3/8 MR10EB
57	*2004020*	Guarnizione Cu 14x20x1,5	Gasket Cu 14x20x1,5
58	*4010010*	Tubo Silicone 6x9 (prezzo al metro) **(1pz=0,05mt)**	Silicon Pipe 6x9 (price for meter) **(1 piece=0,05mt)**

In vigore fino al 28-02-2010
Used until 28-02-2010

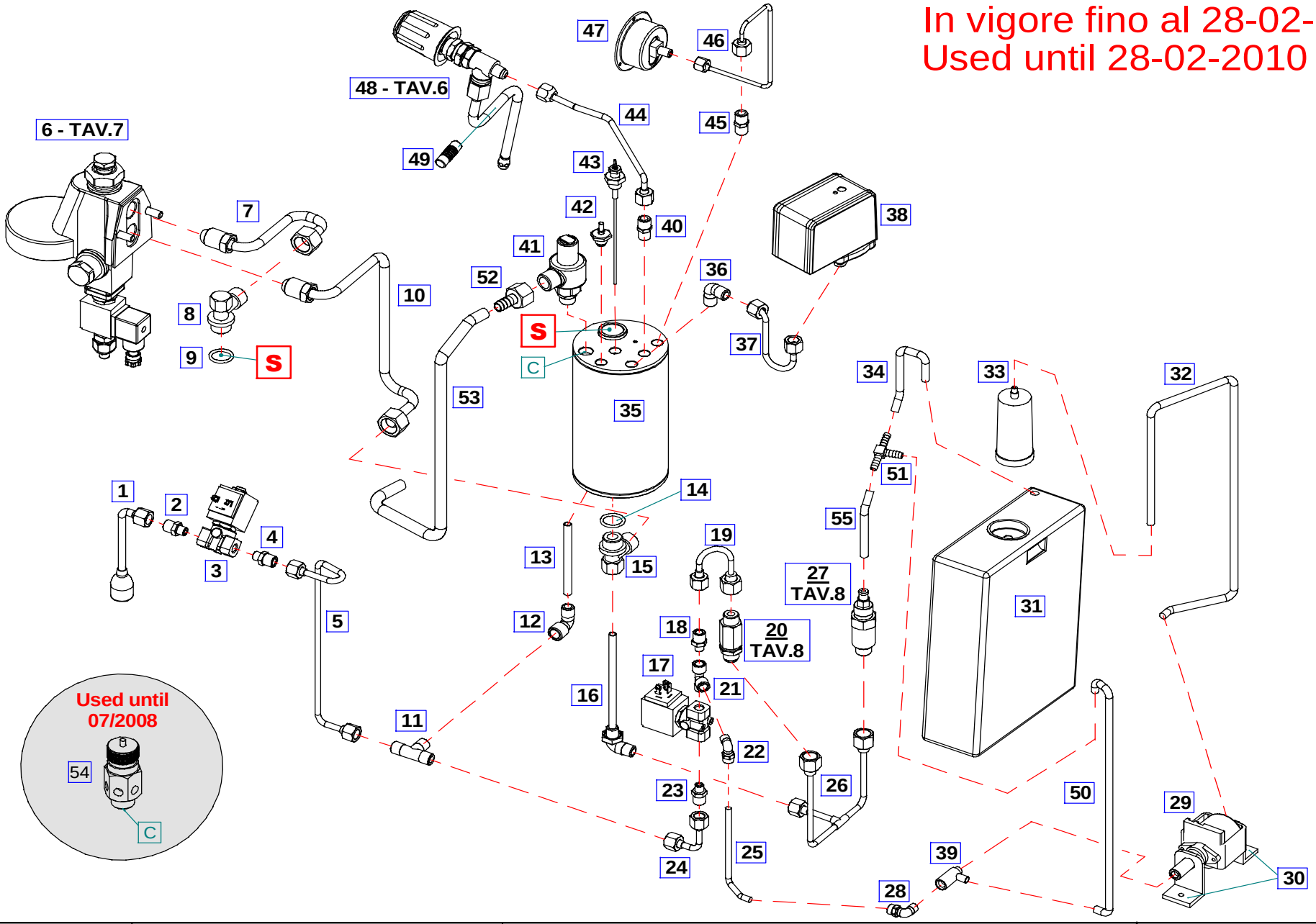

Tav.4/A VJ	**VALENTINA** *Parti di Ricambio / Spare Parts*	Assieme Impianto Idraulico / PULSANTE Hydraulic Circuit / SWITCH mod.	costruzioni macchine caffe' espresso **31020 SCOMIGO DI CONEGLIANO (TV) ITALY** Tel.++39 0438 394979 / FAX ++39 0438 394587

Tav.4/A

In vigore fino al 28-02-2010 / Used until 28-02-2010

Costruzioni Macchine Caffe' Espresso / Espresso Coffee Machines

VALENTINA

Imp.Idraulico PULS. // Hydraulic Circuit SWITCH mod.

Pos.	Codice	Descrizione	Description
1	*2520007*	Tubo Acqua Cromato 1GR	Chrome Hot Water Spout 1GR
2	*3510715*	Riduzione 1/4-1/8 M-M	Nipple 1/4-1/8 M-M
3	*5020215*	Elettrovalvola 2VIE 110V 1/8 UL	2-way Solenoid Valve 110V 1/8 UL
	5020220	Elettrovalvola 2VIE 110V 1/8 Viton UL	2-way Solenoid Valve 110V 1/8 Viton UL
	5020255	Elettrovalvola 2VIE 230V 1/8	2-way Solenoid Valve 230V 1/8
	5020260	Elettrovalvola 2VIE 230V 1/8 Viton	2-way Solenoid Valve 230V 1/8 Viton
	5020266	Elettrovalvola 2VIE 240V 1/8	2-way Solenoid Valve 240V 1/8
	5020270	Elettrovalvola 2VIE 240V 1/8 Viton	2-way Solenoid Valve 240V 1/8 Viton
	5020275	Elettrovalvola 2VIE 220V 1/8 UL	2-way Solenoid Valve 220V 1/8 UL
	5020285	Elettrovalvola 2VIE 230V 1/8 Cavi	2-way Solenoid Valve 230V 1/8 with cables
4	*3510715*	Riduzione 1/4-1/8 M-M	Nipple 1/4-1/8 M-M
5	*2502223*	Tubo CU 6 JUN EV TE' a Cald.	Boiler Pipe to Hot Water Solenoid Valve
6	*4650040*	Gruppo Erogazione Cromato (vedi TAV.7)	Solenoid Valve Group (see TAV. 7)
7	*2502215*	Tubo CU 10 GRUPPO/SUP	Upper Group Pipe
8	*3510005*	Raccordo "L" 1/2 M-M SUP.	Union Elbow 1/2 M-M
9	*2004005*	Guarnizione CU Inserto 21x26x3,2	Gasket CU 21x26x3,2
10	*2502210*	Tubo CU 10 GRUPPO/INF	Lower Group Pipe
11	*3510014*	Raccordo "T" 1/4 M-M-M.	Union Tee 1/4 M-M-M
12	*3510006*	Raccordo "L" 1/4 F-M	Union Elbow 1/4 F-M
13	*2502006*	Tubo CU 8 Pescante Acqua 1gr	Cupper pipe inside 1Gr
14	*2004005*	Guarnizione CU Inserto 21x26x3,2	Gasket CU 21x26x3,2
15	*3510010*	Raccordo "T" 1/2 M-M 1/4 F Inf.	Union Tee 1/2 M-M 1/4 -F
16	*2510002*	Iniettore+Raccordo 1/4 M-M L=100	Group Suction Nipple-Pipe 1/4 M-M L=140
17	*5020215*	Elettrovalvola 2VIE 110V 1/8 UL	2-way Solenoid Valve 110V 1/8 UL
	5020220	Elettrovalvola 2VIE 110V 1/8 Viton UL	2-way Solenoid Valve 110V 1/8 Viton UL
	5020255	Elettrovalvola 2VIE 230V 1/8	2-way Solenoid Valve 230V 1/8
	5020260	Elettrovalvola 2VIE 230V 1/8 Viton	2-way Solenoid Valve 230V 1/8 Viton
	5020266	Elettrovalvola 2VIE 240V 1/8	2-way Solenoid Valve 240V 1/8
	5020270	Elettrovalvola 2VIE 240V 1/8 Viton	2-way Solenoid Valve 240V 1/8 Viton
	5020275	Elettrovalvola 2VIE 220V 1/8 UL	2-way Solenoid Valve 220V 1/8 UL
	5020285	Elettrovalvola 2VIE 230V 1/8 Cavi	2-way Solenoid Valve 230V 1/8 with cables
18	*3510715*	Riduzione 1/4-1/8 M-M	Nipple 1/4-1/8 M-M
19	*2502230*	Tubo CU 6 JUN valvola A Ev H20	2-way Solenoid Valve Pipe
20	*3630120*	Valvola non Ritorno (vedi TAV.8)	No-Return Valve (see TAV. 8)
21	*3510012*	Raccordo "T" 1/8 F-F-M	Union Tee 1/8 F-F-M
22	*3509950*	Raccordo "L" 6-4 1/8	Union Elbow 6-4 1/8
23	*3510715*	Riduzione 1/4-1/8 M-M	Nipple 1/4-1/8 M-M

Tav.4/A

In vigore fino al 28-02-2010 / Used until 28-02-2010

Costruzioni Macchine Caffe' Espresso / Espresso Coffee Machines

VALENTINA

Imp.Idraulico PULS. // Hydraulic Circuit SWITCH mod.

Pos.	Codice	Descrizione	Description
24	*2502225*	Tubo CU 6 elettrovalvolaH20 A caldaia	2-way Solenoid Valve Pipe to Boiler
25	*4010070*	Tubo TEFLON 6X4 (prezzo al metro)	Teflon Pipe 6x4 (price for meter)
26	*2502250*	Tubo CU 6 valvole a Scambiatore	Valves Tube to Heat Exchanger
27	*3630140*	Valvola Espansione Regolabile (vedi TAV.8)	Adjustable Expansion Valve (see TAV. 8)
28	*3509950*	Raccordo "L" 6-4 1/8	Union Elbow 6-4 1/8
29	*5002311*	Pompa Vibrazione 110V	Vibration Pumpe 110V
	5002310	Pompa Vibrazione 230V	Vibration Pumpe 230V
	5002315	Pompa Vibrazione 240V	Vibration Pumpe 240V
30	*5002312*	Supporti x Pompa Vibrazione 110V	Support x Vibration Pumpe 110V
31	*4011020*	Canestro 3LT + Tappo	Water Tank 3 Lt + Cover
32	*4010005*	Tubo Silicone 5X8 (prezzo al metro) **(1pz=0,67mt)**	Silicon Pipe 5x8 (price for meter) **(1 piece=0,67mt)**
33	*4009010*	Addolcitore Filtro Acqua Resine Argentate	Softener Filter
34	*4010005*	Tubo Silicone 5X8 (prezzo al metro) **(1pz=0,37mt)**	Silicon Pipe 5x8 (price for meter) **(1 piece=0,37mt)**
35	*9022112*	Caldaia Lt. 1,3 Ve D.100 H.170 1/14"	Boiler Lt 1,3 Ve D.100 H.170 1/1/4"
36	*3510007*	Raccordo "L" 1/4 M-M	Union Elbow 1/4 M-M
37	*2502270*	Tubo CU6 caldaia A pressostato	Boiler Pipe to Pressure Switch
38	*5006010*	Pressostato SIRAI P302 UL	Pressure Switch SIRAI P302 UL
39	*3530023*	Valvola Sfiato	Valve
40	*3510410*	Nipples 1/4 M-M Conico	Nipple 1/4 M-M
41	*3630025*	Valvola SIC 3/8 SIG CE	Security Valve 3/8 SIG CE
42	*3630001*	Valvola Depressione Caldaia 1/4	Anti Siphon Valve
43	*4550005*	Sonda Autolivello L=110	Autofill Level Probe L=110
44	*2502220*	Tubo CU 6 JUN Rub VAP a Cald.	Boiler Pipe to Steam Valve
45	*3510410*	Nipples 1/4 M-M Conico	Nipple 1/4 M-M
46	*2502260*	Tubo CU 6 Caldaia A Manometro	Boiler Pipe to Pressure Gauge
47	*4551022*	Manometro 0/3 FA E.61	Single Scale Pressure Gauge
48		Rubinetto VAPORE Completo (Vedi TAV.6)	Steam Valve Unit (see TAV. 6)
49	*4005040*	Isolante x Tubo VAPORE	Steamspouts Insulating
50	*4010005*	Tubo Silicone 5X8 (prezzo al metro) **(1pz=0,37mt)**	Silicon Pipe 5x8 (price for meter) **(1 piece=0,37mt)**
51	*4013005*	Raccordo " T " PTPG 7,5	Union Tee PTPG 7,5
52	*3520030*	Portagomma CR F1/2 Foro 12	Rubber CR F1/2 Hole 12
53	*4010015*	Tubo silicone 9x12 **(1pz=0,45mt)**	Silicon Pipe 9x12 **(1 piece=0,45mt)**
54	*3630032*	Valvola Nc Sicurezza 3/8 MR10EB	Security Valve 3/8 MR10EB
55	*4010010*	Tubo Silicone 6x9 (prezzo al metro) **(1pz=0,05mt)**	Silicon Pipe 6x9 (price for meter) **(1 piece=0,05mt)**

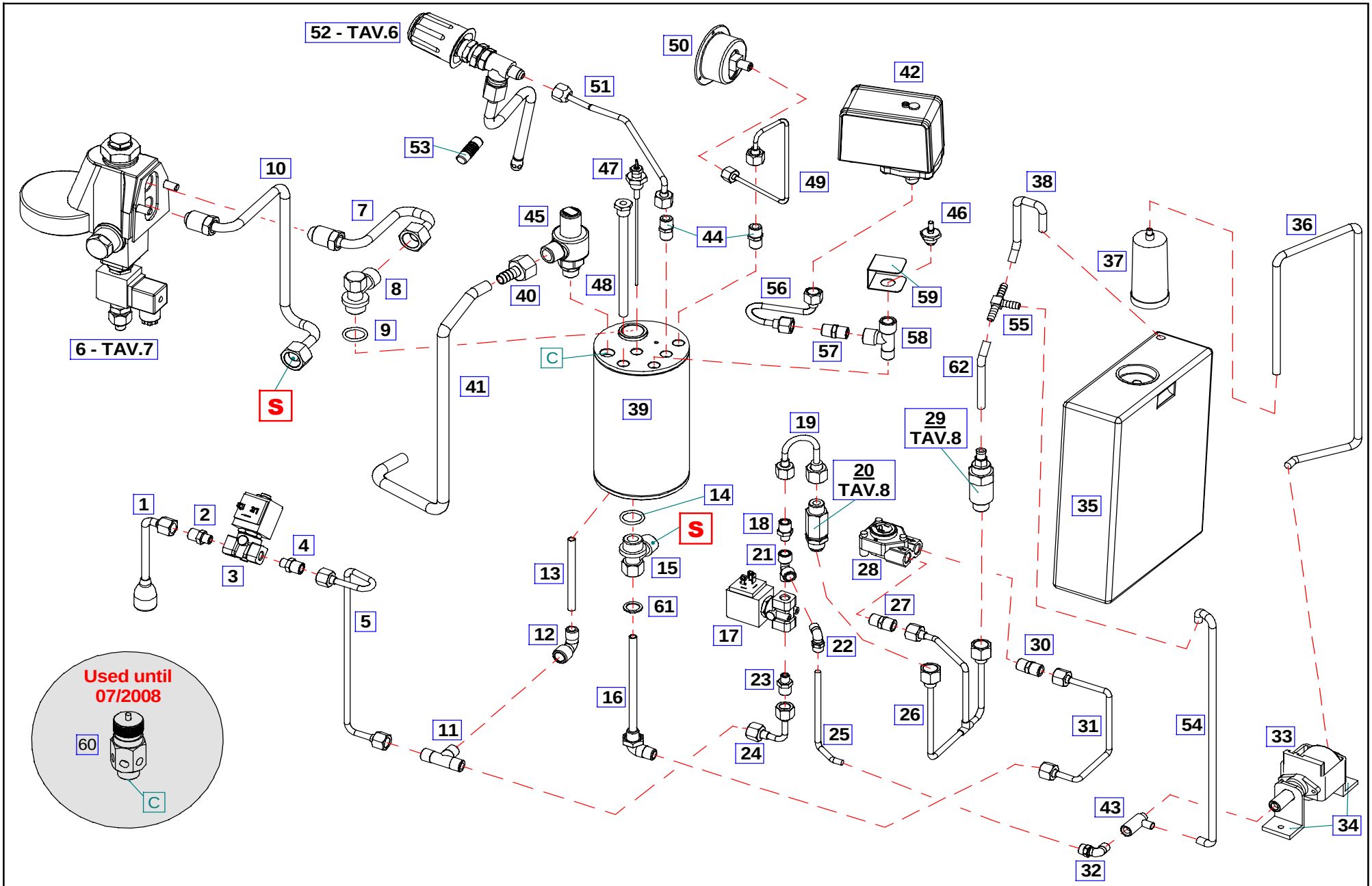

Tav.5 **VJ**	**VALENTINA** *Parti di Ricambio / Spare Parts*	Assieme Impianto Idraulico / ELETTRONICA Hydraulic Circuit / ELECTRONIC mod.	costruzioni macchine caffe' espresso **31020 SCOMIGO DI CONEGLIANO (TV)** **ITALY** Tel.++39 0438 394979 / FAX ++39 0438 394587

Tav.5

Costruzioni Macchine Caffe' Espresso / Espresso Coffee Machines

VALENTINA

Imp.Idraulico ELE // Hydraulic Circuit ELECTRONIC mod.

Pos.	Codice	Descrizione	Description	
1	*2520007*	Tubo Acqua Cromato 1GR	Chrome Hot Water Spout 1GR	
2	*3510715*	Riduzione 1/4-1/8 M-M	Nipple 1/4-1/8 M-M	
3	*5020215*	Elettrovalvola 2VIE 110V 1/8 UL	2-way Solenoid Valve 110V 1/8 UL	
	5020220	Elettrovalvola 2VIE 110V 1/8 Viton UL	2-way Solenoid Valve 110V 1/8 Viton UL	
	5020255	Elettrovalvola 2VIE 230V 1/8	2-way Solenoid Valve 230V 1/8	
	5020260	Elettrovalvola 2VIE 230V 1/8 Viton	2-way Solenoid Valve 230V 1/8 Viton	
	5020266	Elettrovalvola 2VIE 240V 1/8	2-way Solenoid Valve 240V 1/8	
	5020270	Elettrovalvola 2VIE 240V 1/8 Viton	2-way Solenoid Valve 240V 1/8 Viton	
	5020275	Elettrovalvola 2VIE 220V 1/8 UL	2-way Solenoid Valve 220V 1/8 UL	
	5020285	Elettrovalvola 2VIE 230V 1/8 Cavi	2-way Solenoid Valve 230V 1/8 with cables	
4	*3510715*	Riduzione 1/4-1/8 M-M	Nipple 1/4-1/8 M-M	
5	*2502223*	Tubo CU 6 JUN EV TE' a Cald.	Boiler Pipe to Hot Water Solenoid Valve	
6	*4650040*	Gruppo Erogazione Cromato (vedi TAV.7)	Solenoid Valve Group (see TAV. 7)	
7	*2502215*	Tubo CU 10 GRUPPO/SUP	Upper Group Pipe	
8	*3510005*	Raccordo "L" 1/2 M-M SUP.	Union Elbow 1/2 M-M	
9	*2004005*	Guarnizione CU Inserto 21x26x3,2	Gasket CU 21x26x3,2	
10	*2502210*	Tubo CU 10 GRUPPO/INF	Lower Group Pipe	
11	*3510014*	Raccordo "T" 1/4 M-M-M.	Union Tee 1/4 M-M-M	
12	*3510006*	Raccordo "L" 1/4 F-M	Union Elbow 1/4 F-M	
13	*2502006*	Tubo CU 8 Pescante Acqua 1gr	Cupper Pipe inside 1Gr	
14	*2004005*	Guarnizione CU Inserto 21x26x3,2	Gasket CU 21x26x3,2	
15	*3510010*	Raccordo "T" 1/2 M-M 1/4 F Inf.	Union Tee 1/2 M-M 1/4 -F	
16	*2510002*	Iniettore+Raccordo 1/4 M-M L=100	Group Suction Nipple-Pipe 1/4 M-M L=140	
17	*5020215*	Elettrovalvola 2VIE 110V 1/8 UL	2-way Solenoid Valve 110V 1/8 UL	
	5020220	Elettrovalvola 2VIE 110V 1/8 Viton UL	2-way Solenoid Valve 110V 1/8 Viton UL	
	5020255	Elettrovalvola 2VIE 230V 1/8	2-way Solenoid Valve 230V 1/8	
	5020260	Elettrovalvola 2VIE 230V 1/8 Viton	2-way Solenoid Valve 230V 1/8 Viton	
	5020266	Elettrovalvola 2VIE 240V 1/8	2-way Solenoid Valve 240V 1/8	
	5020270	Elettrovalvola 2VIE 240V 1/8 Viton	2-way Solenoid Valve 240V 1/8 Viton	
	5020275	Elettrovalvola 2VIE 220V 1/8 UL	2-way Solenoid Valve 220V 1/8 UL	
	5020285	Elettrovalvola 2VIE 230V 1/8 Cavi	2-way Solenoid Valve 230V 1/8 with cables	
18	*3510715*	Riduzione 1/4-1/8 M-M	Nipple 1/4-1/8 M-M	
19	*2502230*	Tubo CU 6 JUN valvola A Ev H20	2-way Solenoid Valve Pipe	
20	*3630120*	Valvola non Ritorno (vedi TAV.8)	No-Return Valve (see TAV. 8)	
21	*3510012*	Raccordo "T" 1/8 F-F-M	Union Tee 1/8 F-F-M	
22	*3509950*	Raccordo "L" 6-4 1/8	Union Elbow 6-4 1/8	
23	*3510715*	Riduzione 1/4-1/8 M-M	Nipple 1/4-1/8 M-M	
24	*2502225*	Tubo CU 6 elettrovalvolaH20 A caldaia	2-way Solenoid Valve Pipe to Boiler	
25	*4010070*	Tubo TEFLON 6X4 (prezzo al metro)	Teflon Pipe 6x4 (price for meter)	

Tav.5

Costruzioni Macchine Caffe' Espresso / Espresso Coffee Machines

VALENTINA

Imp.Idraulico ELE // Hydraulic Circuit ELECTRONIC mod.

Pos.	Codice	Descrizione	Description	
26	*2502245*	Tubo CU 6 valvole ELE	Valves Tube	
27	*3510410*	Nipples 1/4 M-M Conico	Nipple 1/4 M-M	
28	*5032012*	Contatore Volumetrico FM/C/L Nichel	Volumetric Meter FM/C/L Nickel	
29	*3630140*	Valvola Espansione Regolabile (vedi TAV.8)	Adjustable Expansion Valve (see TAV. 8)	
30	*3510410*	Nipples 1/4 M-M Conico	Nipple 1/4 M-M	
31	*2502240*	Tubo CU 6 scambiatore A Contatore Volumetrico	Volumetric Meter Pipe to Heat Exchanger	
32	*3509950*	Raccordo "L" 6-4 1/8	Union Elbow 6-4 1/8	
33	*5002311*	Pompa Vibrazione 110V	Vibration Pumpe 110V	
	5002310	Pompa Vibrazione 230V	Vibration Pumpe 230V	
	5002315	Pompa Vibrazione 240V	Vibration Pumpe 240V	
34	*5002312*	Supporti x Pompa Vibrazione 110V	Support x Vibration Pumpe 110V	
35	*4011020*	Canestro 3LT + Tappo	Water Tank 3 Lt + Cover	
36	*4010005*	Tubo Silicone 5X8 (prezzo al metro) **(1pz=0,67mt)**	Silicon Pipe 5x8 (price for meter) **(1 piece=0,67mt)**	
37	*4009010*	Addolcitore Filtro Acqua Resine Argentate	Softener Filter	
38	*4010005*	Tubo Silicone 5X8 (prezzo al metro) **(1pz=0,37mt)**	Silicon Pipe 5x8 (price for meter) **(1 piece=0,37mt)**	
39	*9022112*	Caldaia Lt. 1,3 Ve D.100 H.170 1/14"	Boiler Lt 1,3 Ve D.100 H.170 1/1/4"	
40	*3520030*	Portagomma CR F1/2 Foro 12	Rubber CR F1/2 Hole 12	
41	*4010015*	Tubo silicone 9x12 **(1pz=0,45mt)**	Silicon Pipe 9x12 **(1 piece=0,45mt)**	
42	*5006010*	Pressostato SIRAI P302 UL	Pressure Switch SIRAI P302 UL	
43	*3530023*	Valvola Sfiato	Valve	
44	*3510410*	Nipples 1/4 M-M Conico	Nipple 1/4 M-M	
45	*3630025*	Valvola SIC 3/8 SIG CE	Security Valve 3/8 SIG CE	
46	*3630001*	Valvola Depressione Caldaia 1/4	Anti Siphon Valve	
47	*4550005*	Sonda Autolivello L=110	Autofill Level Probe L=110	
48	*2502018*	Tubo CU 9 Portasonda L=140	CU Pipe 9 for Probe L=140	
49	*2502260*	Tubo CU 6 Caldaia A Manometro	Boiler Pipe to Pressure Gauge	
50	*4551022*	Manometro 0/3 FA E.61	Single Scale Pressure Gauge	
51	*2502220*	Tubo CU 6 JUN Rub VAP a Cald.	Boiler Pipe to Steam Valve	
52		Rubinetto VAPORE Completo (Vedi TAV.6)	Steam Valve Unit (see TAV. 6)	
53	*4005040*	Isolante x Tubo VAPORE	Steamspouts Insulating	
54	*4010005*	Tubo Silicone 5X8 (prezzo al metro) **(1pz=0,37mt)**	Silicon Pipe 5x8 (price for meter) **(1 piece=0,37mt)**	
55	*4013005*	Raccordo " T " PTPG 7,5	Union Tee PTPG 7,5	
56	*2502270*	Tubo CU6 caldaia A pressostato	Boiler Pipe to Pressure Switch	
57	*3510410*	Nipples 1/4 M-M Conico	Nipple 1/4 M-M	
58	*3510011*	Raccordo "T" 1/4 F-F-M	Union Tee 1/4 F-F-M	
59	*6370102*	Protezione Valvola Antidepressione	Anti Siphon Valve Protection	
60	*3630032*	Valvola Nc Sicurezza 3/8 MR10EB	Security Valve 3/8 MR10EB	
61	*2004020*	Guarnizione Cu 14x20x1,5	Gasket Cu 14x20x1,5	
62	*4010010*	Tubo Silicone 6x9 (prezzo al metro) **(1pz=0,05mt)**	Silicon Pipe 6x9 (price for meter) **(1 piece=0,05mt)**	

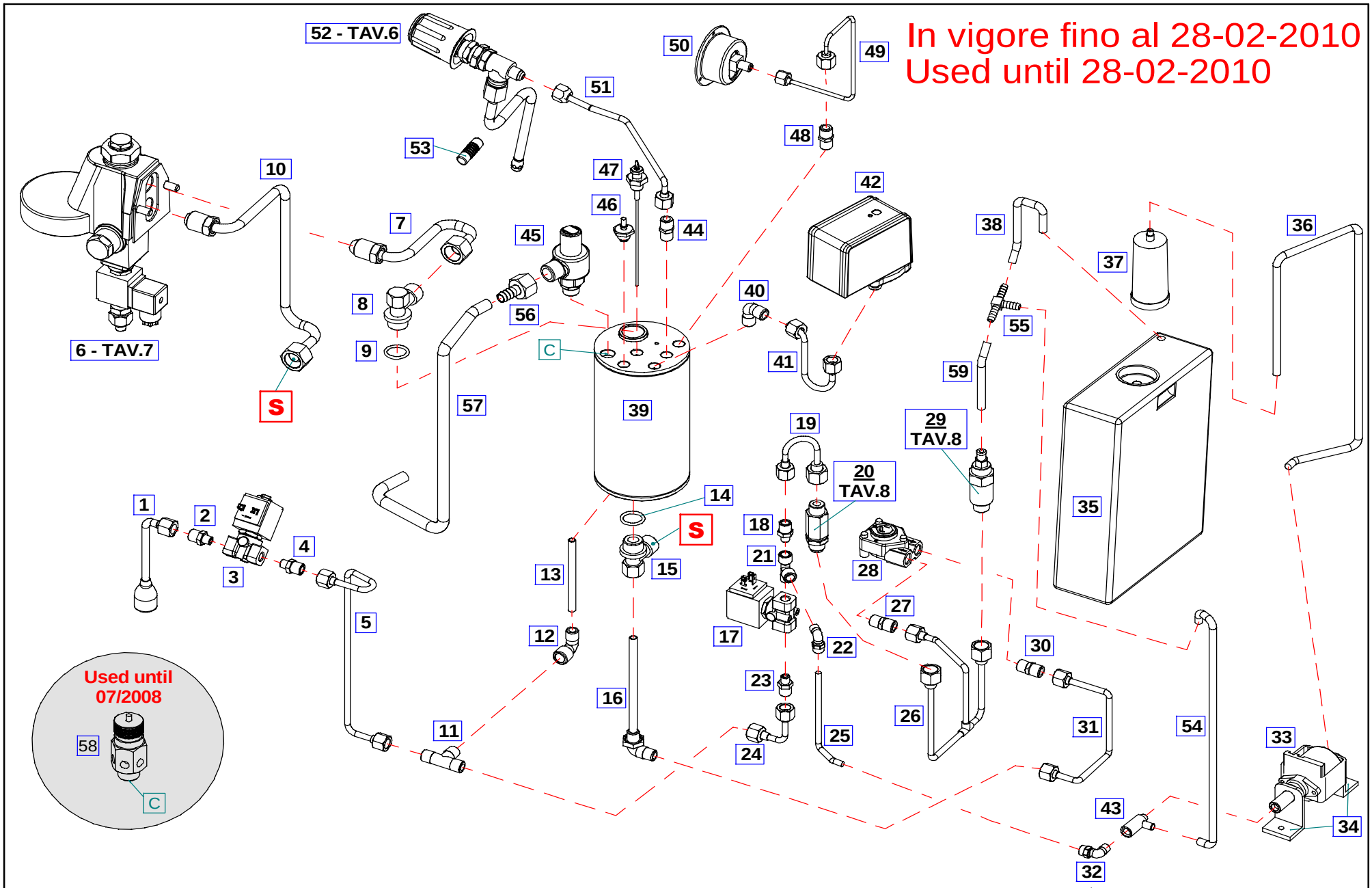

Tav.5/A VJ	**VALENTINA** *Parti di Ricambio / Spare Parts*	Assieme Impianto Idraulico / ELETTRONICA Hydraulic Circuit / ELECTRONIC mod.	costruzioni macchine caffe' espresso **31020 SCOMIGO DI CONEGLIANO (TV) ITALY** Tel.++39 0438 394979 / FAX ++39 0438 394587

Tav.5/A

In vigore fino al 28-02-2010 / Used until 28-02-2010

Costruzioni Macchine Caffe' Espresso / Espresso Coffee Machines

VALENTINA

Imp.Idraulico ELE // Hydraulic Circuit ELECTRONIC mod.

Pos.	Codice	Descrizione	Description
1	*2520007*	Tubo Acqua Cromato 1GR	Chrome Hot Water Spout 1GR
2	*3510715*	Riduzione 1/4-1/8 M-M	Nipple 1/4-1/8 M-M
3	*5020215*	Elettrovalvola 2VIE 110V 1/8 UL	2-way Solenoid Valve 110V 1/8 UL
	5020220	Elettrovalvola 2VIE 110V 1/8 Viton UL	2-way Solenoid Valve 110V 1/8 Viton UL
	5020255	Elettrovalvola 2VIE 230V 1/8	2-way Solenoid Valve 230V 1/8
	5020260	Elettrovalvola 2VIE 230V 1/8 Viton	2-way Solenoid Valve 230V 1/8 Viton
	5020266	Elettrovalvola 2VIE 240V 1/8	2-way Solenoid Valve 240V 1/8
	5020270	Elettrovalvola 2VIE 240V 1/8 Viton	2-way Solenoid Valve 240V 1/8 Viton
	5020275	Elettrovalvola 2VIE 220V 1/8 UL	2-way Solenoid Valve 220V 1/8 UL
	5020285	Elettrovalvola 2VIE 230V 1/8 Cavi	2-way Solenoid Valve 230V 1/8 with cables
4	*3510715*	Riduzione 1/4-1/8 M-M	Nipple 1/4-1/8 M-M
5	*2502223*	Tubo CU 6 JUN EV TE' a Cald.	Boiler Pipe to Hot Water Solenoid Valve
6	*4650040*	Gruppo Erogazione Cromato (vedi TAV.7)	Solenoid Valve Group (see TAV. 7)
7	*2502215*	Tubo CU 10 GRUPPO/SUP	Upper Group Pipe
8	*3510005*	Raccordo "L" 1/2 M-M SUP.	Union Elbow 1/2 M-M
9	*2004005*	Guarnizione CU Inserto 21x26x3,2	Gasket CU 21x26x3,2
10	*2502210*	Tubo CU 10 GRUPPO/INF	Lower Group Pipe
11	*3510014*	Raccordo "T" 1/4 M-M-M.	Union Tee 1/4 M-M-M
12	*3510006*	Raccordo "L" 1/4 F-M	Union Elbow 1/4 F-M
13	*2502006*	Tubo CU 8 Pescante Acqua 1gr	Cupper Pipe inside 1Gr
14	*2004005*	Guarnizione CU Inserto 21x26x3,2	Gasket CU 21x26x3,2
15	*3510010*	Raccordo "T" 1/2 M-M 1/4 F Inf.	Union Tee 1/2 M-M 1/4 -F
16	*2510002*	Iniettore+Raccordo 1/4 M-M L=100	Group Suction Nipple-Pipe 1/4 M-M L=140
17	*5020215*	Elettrovalvola 2VIE 110V 1/8 UL	2-way Solenoid Valve 110V 1/8 UL
	5020220	Elettrovalvola 2VIE 110V 1/8 Viton UL	2-way Solenoid Valve 110V 1/8 Viton UL
	5020255	Elettrovalvola 2VIE 230V 1/8	2-way Solenoid Valve 230V 1/8
	5020260	Elettrovalvola 2VIE 230V 1/8 Viton	2-way Solenoid Valve 230V 1/8 Viton
	5020266	Elettrovalvola 2VIE 240V 1/8	2-way Solenoid Valve 240V 1/8
	5020270	Elettrovalvola 2VIE 240V 1/8 Viton	2-way Solenoid Valve 240V 1/8 Viton
	5020275	Elettrovalvola 2VIE 220V 1/8 UL	2-way Solenoid Valve 220V 1/8 UL
	5020285	Elettrovalvola 2VIE 230V 1/8 Cavi	2-way Solenoid Valve 230V 1/8 with cables
18	*3510715*	Riduzione 1/4-1/8 M-M	Nipple 1/4-1/8 M-M
19	*2502230*	Tubo CU 6 JUN valvola A Ev H20	2-way Solenoid Valve Pipe
20	*3630120*	Valvola non Ritorno (vedi TAV.8)	No-Return Valve (see TAV. 8)
21	*3510012*	Raccordo "T" 1/8 F-F-M	Union Tee 1/8 F-F-M
22	*3509950*	Raccordo "L" 6-4 1/8	Union Elbow 6-4 1/8
23	*3510715*	Riduzione 1/4-1/8 M-M	Nipple 1/4-1/8 M-M
24	*2502225*	Tubo CU 6 elettrovalvolaH20 A caldaia	2-way Solenoid Valve Pipe to Boiler
25	*4010070*	Tubo TEFLON 6X4 (prezzo al metro)	Teflon Pipe 6x4 (price for meter)

In vigore fino al 28-02-2010 / Used until 28-02-2010

Costruzioni Macchine Caffe' Espresso / Espresso Coffee Machines

VALENTINA

Imp.Idraulico ELE // Hydraulic Circuit ELECTRONIC mod.

Pos.	Codice	Descrizione	Description
26	*2502245*	Tubo CU 6 valvole ELE	Valves Tube
27	*3510410*	Nipples 1/4 M-M Conico	Nipple 1/4 M-M
28	*5032012*	Contatore Volumetrico FM/C/L Nichel	Volumetric Meter FM/C/L Nickel
29	*3630140*	Valvola Espansione Regolabile (vedi TAV.8)	Adjustable Expansion Valve (see TAV. 8)
30	*3510410*	Nipples 1/4 M-M Conico	Nipple 1/4 M-M
31	*2502240*	Tubo CU 6 scambiatore A Contatore Volumetrico	Volumetric Meter Pipe to Heat Exchanger
32	*3509950*	Raccordo "L" 6-4 1/8	Union Elbow 6-4 1/8
33	*5002311*	Pompa Vibrazione 110V	Vibration Pumpe 110V
	5002310	Pompa Vibrazione 230V	Vibration Pumpe 230V
	5002315	Pompa Vibrazione 240V	Vibration Pumpe 240V
34	*5002312*	Supporti x Pompa Vibrazione 110V	Support x Vibration Pumpe 110V
35	*4011020*	Canestro 3LT + Tappo	Water Tank 3 Lt + Cover
36	*4010005*	Tubo Silicone 5X8 (prezzo al metro) **(1pz=0,67mt)**	Silicon Pipe 5x8 (price for meter) **(1 piece=0,67mt)**
37	*4009010*	Addolcitore Filtro Acqua Resine Argentate	Softener Filter
38	*4010005*	Tubo Silicone 5X8 (prezzo al metro) **(1pz=0,37mt)**	Silicon Pipe 5x8 (price for meter) **(1 piece=0,37mt)**
39	*9022112*	Caldaia Lt. 1,3 Ve D.100 H.170 1/14"	Boiler Lt 1,3 Ve D.100 H.170 1/1/4"
40	*3510007*	Raccordo "L" 1/4 M-M	Union Elbow 1/4 M-M
41	*2502270*	Tubo CU6 caldaia A pressostato	Boiler Pipe to Pressure Switch
42	*5006010*	Pressostato SIRAI P302 UL	Pressure Switch SIRAI P302 UL
43	*3530023*	Valvola Sfiato	Valve
44	*3510410*	Nipples 1/4 M-M Conico	Nipple 1/4 M-M
45	*3630025*	Valvola SIC 3/8 SIG CE	Security Valve 3/8 SIG CE
46	*3630001*	Valvola Depressione Caldaia 1/4	Anti Siphon Valve
47	*4550005*	Sonda Autolivello L=110	Autofill Level Probe L=110
48	*3510410*	Nipples 1/4 M-M Conico	Nipple 1/4 M-M
49	*2502260*	Tubo CU 6 Caldaia A Manometro	Boiler Pipe to Pressure Gauge
50	*4551022*	Manometro 0/3 FA E.61	Single Scale Pressure Gauge
51	*2502220*	Tubo CU 6 JUN Rub VAP a Cald.	Boiler Pipe to Steam Valve
52		Rubinetto VAPORE Completo (Vedi TAV.6)	Steam Valve Unit (see TAV. 6)
53	*4005040*	Isolante x Tubo VAPORE	Steamspouts Insulating
54	*4010005*	Tubo Silicone 5X8 (prezzo al metro) **(1pz=0,37mt)**	Silicon Pipe 5x8 (price for meter) **(1 piece=0,37mt)**
55	*4013005*	Raccordo " T " PTPG 7,5	Union Tee PTPG 7,5
56	*3520030*	Portagomma CR F1/2 Foro 12	Rubber CR F1/2 Hole 12
57	*4010015*	Tubo silicone 9x12 **(1pz=0,45mt)**	Silicon Pipe 9x12 **(1 piece=0,45mt)**
58	*3630032*	Valvola Nc Sicurezza 3/8 MR10EB	Security Valve 3/8 MR10EB
59	*4010010*	Tubo Silicone 6x9 (prezzo al metro) **(1pz=0,05mt)**	Silicon Pipe 6x9 (price for meter) **(1 piece=0,05mt)**

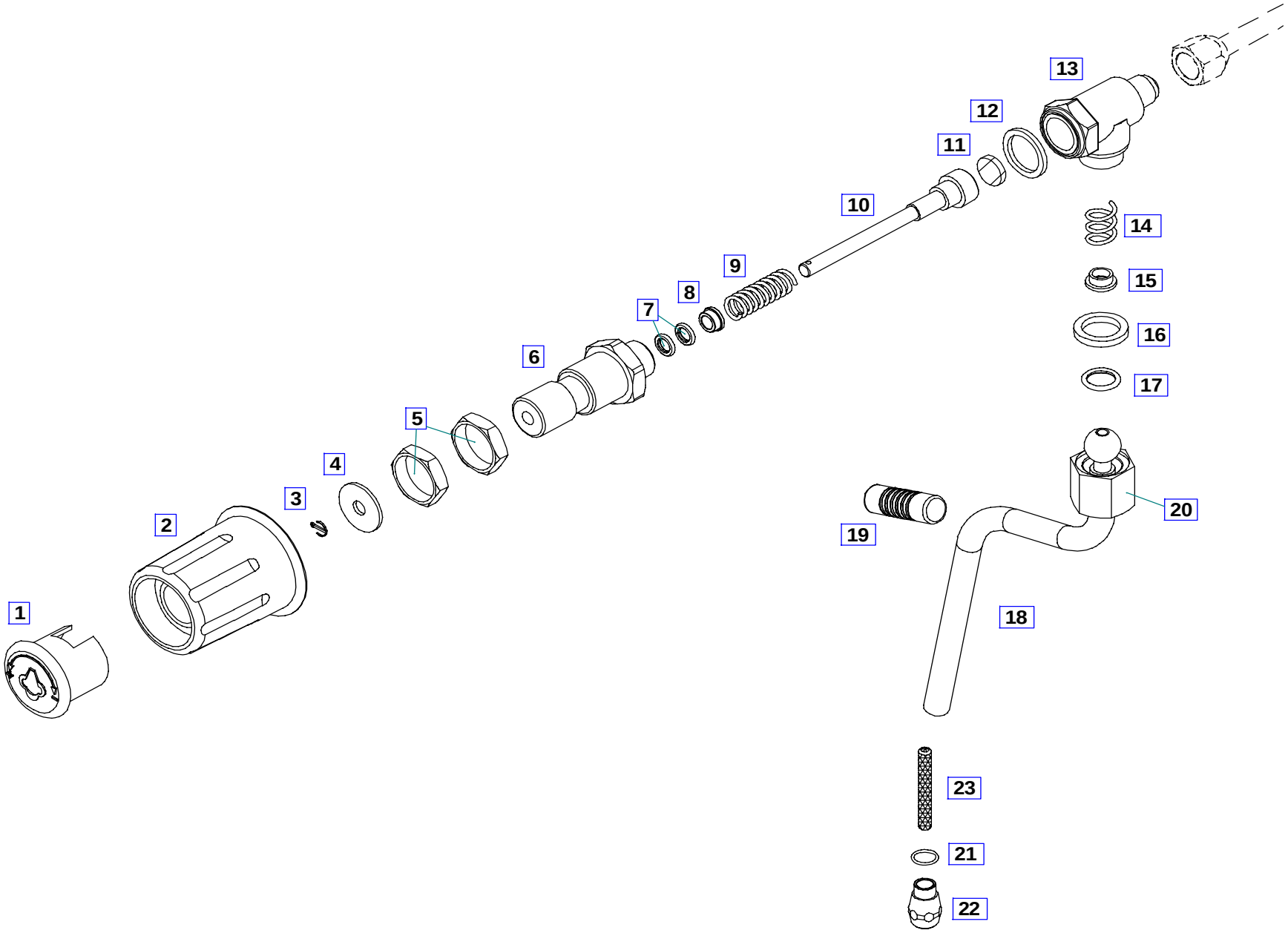

Tav.6 VJ	**VALENTINA** *Parti di Ricambio / Spare Parts*	Assieme Rubinetto VAPORE Assembly Steam Valve	costruzioni macchine caffe' espresso **31020 SCOMIGO DI CONEGLIANO (TV) ITALY** Tel.++39 0438 394979 / FAX ++39 0438 394587

Tav.6

Costruzioni Macchine Caffe' Espresso / Espresso Coffee Machines

VALENTINA

Assieme Rubinetto VAPORE // Assembly Steam Valve

Pos.	Codice	Descrizione	Description
1	*4001020*	Tappo Manopola VAPORE	Cover Knob
2	*4001010*	Manopola VAPORE	Steam Knob
3	*0540020*	Coppiglia Fissaggio Manopola	Piston Stop Ring
4	*0540030*	Rondella Ottone	Brass Washer
5	*0540035*	Dado Ottone	Brass Nut
6	*0540040*	Corpo Rubinetto Orizzontale	Valve Body
7	*0540050*	Guarnizione OR	O-Ring
8	*0540060*	Distanziatore	Bushing
9	*0540070*	Molla	Spring
10	*0540080*	Stelo Chiusura	Valve Rod
11	*0540085*	Guarnizione Stelo	Gasket
12	*0540090*	Guarnizione Ottone	Brass Gasket
13	*0540095*	Corpo Rubinetto	Valve Body
	3501030	**Complessivo Rubinetto**	**Steam Valve Assembly**
14	*0540100*	Molla	Spring
15	*0540110*	Distanziatore	Bushing
16	*0540120*	Guarnizione Ottone	Brass Gasket
17	*0540130*	Guarnizione OR	O-Ring
18	*2520550*	Tubo VAP 1GR D8 2FO+DADO+OR	Chrome Steam-Spout 1GR
19	*4005040*	Isolante x Tubo VAPORE	SteamSpout Insulating
20	*0540135*	Dado Ottone	Brass Nut
21	*0540140*	Guarnizione Or	O-Ring gasket
22	*0540145*	Tappo Terminale Maschio 2 Fori - Lancia Vapore INOX	Steam Wand Tip Male 2 Holes Stainless Steel
	0540150	Tappo Terminale Maschio 4 Fori - Lancia Vapore INOX	Steam Wand Tip Male 4 Holes Stainless Steel
	0540155	Tappo Term. Femmina 4 Fori - Lancia Vap. CROMATA	Steam Wand Tip Female 4 Holes Chrome Plated
	0540160	Tappo Term.Femmina 2 Fori - Lancia Vap. CROMATA	Steam Wand Tip Female 2 Holes Chrome Plated
23	*4628125*	Filtro cilindrico D.5 Aisi304	Cylindrical filter D.5 Aisi304

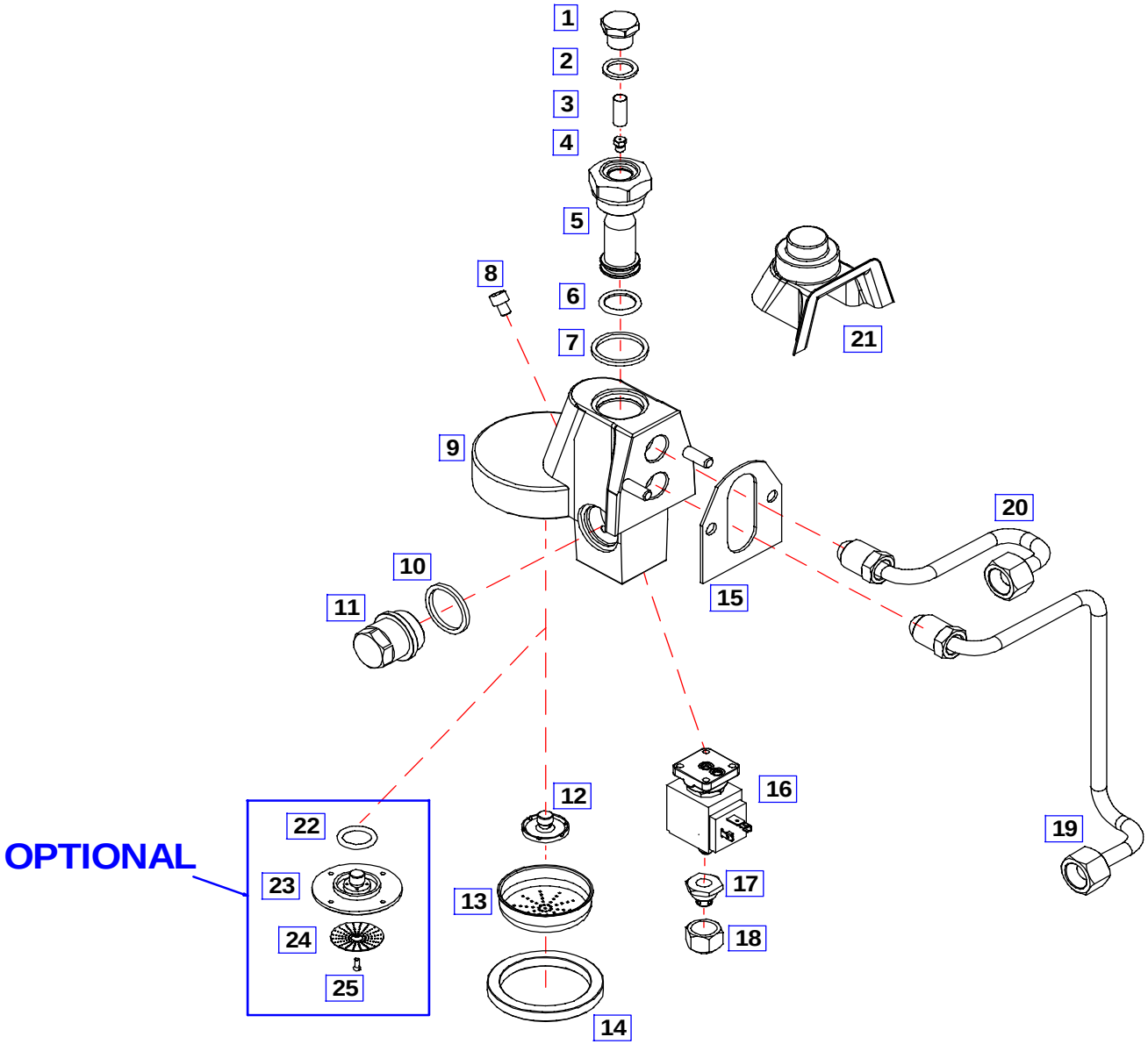

Tav.7 VJ	**VALENTINA** *Parti di Ricambio / Spare Parts*	Gruppo Erogazione Cromato Solenoid Valve Groupe	costruzioni macchine caffe' espresso **31020 SCOMIGO DI CONEGLIANO (TV) ITALY** Tel.++39 0438 394979 / FAX ++39 0438 394587

Tav.7

Costruzioni Macchine Caffe' Espresso / Espresso Coffee Machines

VALENTINA

Gruppo Erogazione ad Elettrovalvola // Solenoid Valve Groupe

Pos.	Codice	Descrizione	Description
1	*0520000*	Tappo Chiusura GIGLER	Group Closing Cap
2	*0520001*	Guarnizione TEFLON Tappo Gruppo	Teflon Cap Gasket
3	*0520010*	Filtrino GIGLER	Group Filter
4	*0520020*	Gigler Gruppo d.0.8	Little Groupe Injector
5	*0520030*	Fungo Gruppo	Mushroom Groupe
6	*0520040*	Guarnizione OR Fungo	O-Ring
7	*0520050*	Guarnizione TEFLON Fungo	Teflon O-Ring
8	*0520035*	Vite Gruppo	Screw M6 x 8
9	*4650040*	Gruppo Erogazione Cromato	Complete Groupe
10	*0520050*	Guarnizione TEFLON Tappo Infusore	Teflon Gasket
11	*0520065*	Tappo Infusore	Infusion Cap
12	*0520070*	Diffusore Gruppo	Sprayer
13	*0520080*	Doccetta Gruppo	Group Spout
14	*0520090*	Guarnizione Sottocoppa	Portafilter Gasket
15	*2001310*	Guarnizione Fissaggio Gruppo	Gasket Group
16	*5020015*	Elettrovalvola 3VIE 110V BAS.	3-way Solenoid Valve 110V BAS.
	5020055	Elettrovalvola 3VIE 230V BAS.	3-way Solenoid Valve 230V BAS.
	5020064	Elettrovalvola 3VIE 240V BAS.	3-way Solenoid Valve 240V BAS.
	5020075	Elettrovalvola 3VIE 220V BAS UL.	3-way Solenoid Valve 220V BAS UL.
	5020085	Elettrovalvola 3VIE 230V Cavi.	3-way Solenoid Valve 230V with cables.
17	*0520095*	Divisore Getto Gruppo	Flow Divisor Group
18	*0520096*	Coprigetto Gruppo	Cover Flow Group
19	*2502210*	Tubo CU 10 GRUPPO/INF	Lower Group Pipe
20	*2502215*	Tubo CU 10 GRUPPO/SUP	Upper Group Pipe
21	*4001011*	Coprigruppo ABS SP.2 NERO	GroupCover Black
	8801010	**Adattatore E/61 CIALDA +FILTRO**	**POD Adapter Assembly**
22	*2002023*	Guarnizione Or Viton	POD adapter Viton Gasket
23	*4650600*	Adattatore POD Gruppo E/61	POD adapter E61
24	*4630040*	Doccetta Gruppo	Pod Adapter Shower Screen
25	*1103450*	Vite a testa svasata piana con intaglio M5x10	Slotted countersunk head and flat screw M5x10

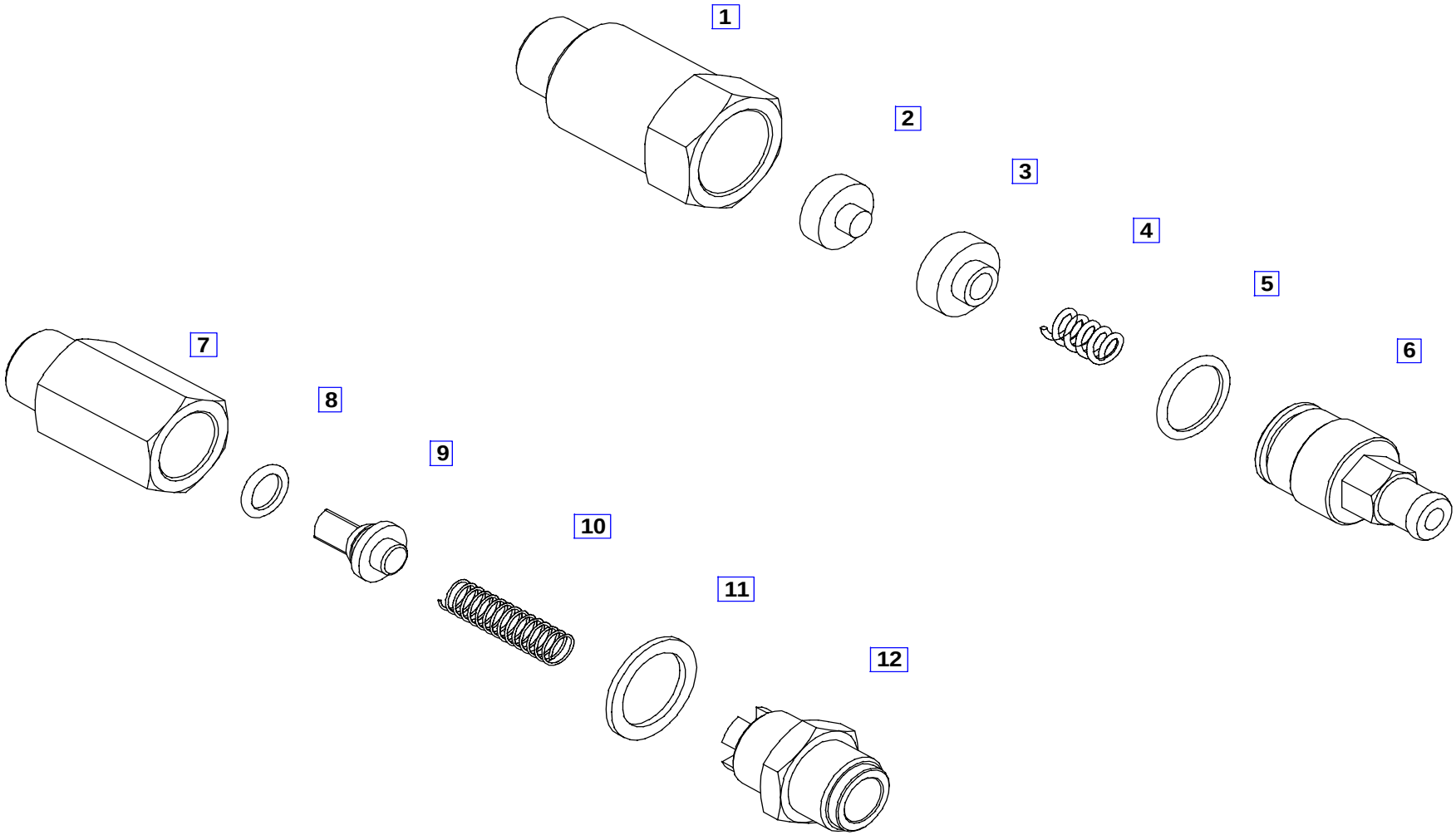

Tav.8 **VJ**	**VALENTINA** *Parti di Ricambio / Spare Parts*	**ASSIEME Valvola non Ritorno Pompa /No-Return Valve** **ASSIEME Valvola Espansione /Adjustable Espanxion Valve**	costruzioni macchine caffe' espresso **31020 SCOMIGO DI CONEGLIANO (TV)** **ITALY** Tel.++39 0438 394979 / FAX ++39 0438 394587

Tav.8

Costruzioni Macchine Caffe' Espresso / Espresso Coffee Machines

VALENTINA

Valv.n.r.Pompa/ No Return Val.-Valv.Esp./Adjustable Exp.Val.

Pos.	Codice	Descrizione	Description
1	0550010	Corpo Valvola Espansione	Adjustable Expansion Valve Body
2	0550015	Guarnizione	Gasket
3	0550020	Piattello PortaMolla	Spring Holder
4	0550025	Molla	Spring
5	0550030	Guarnizione OR	O-Ring Gasket
6	0550035	Testa VALVOLA ESPANSIONE	Expansion Valve Fitting
	3630140	**Complessivo Valvola Espansione**	**Adjustable Expansion Valve**
7	0550050	Corpo Valvola non RITORNO POMPA	No-Return Valve Body
8	0550055	Guarnizione OR	O-Ring Gasket
9	0550060	Piattello PortaMolla	Spring Holder
10	0550065	Molla	Spring
11	0550070	Guarnizione Rame	Copper Gasket
12	0550075	Testa Valvola non ritorno POMPA	No-Return Valve Fitting
	3630120	**Valvola Non Ritorno Pompa**	**No Return Valve**

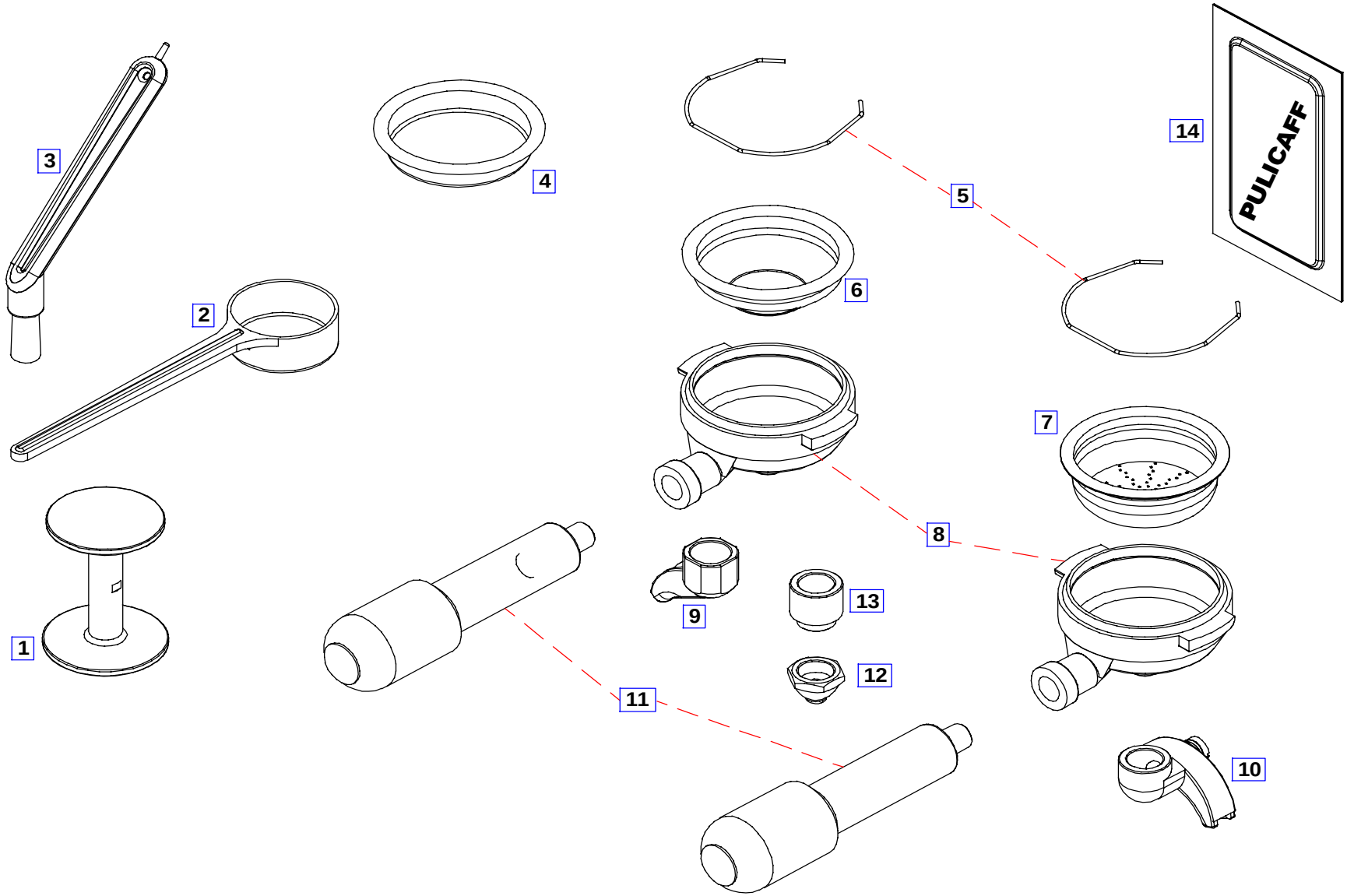

Tav.9 VJ	**VALENTINA** *Parti di Ricambio / Spare Parts*	Dotazione ACCESSORI Accessories Extras	costruzioni macchine caffe' espresso **31020 SCOMIGO DI CONEGLIANO (TV) ITALY** Tel.++39 0438 394979 / FAX ++39 0438 394587

Tav.9

Costruzioni Macchine Caffe' Espresso / Espresso Coffee Machines

VALENTINA

Dotazione ACCESSORI / Accessories EXTRAS.

Pos.	Codice	Descrizione	Description
1	*4005020*	Pressino	Coffee Pressor
2	*4005011*	Misurino ACCIAIO INOX	Measuring Spoon Stainless Steel
3	*4005030*	Spazzolino	Shower Screen Brush
4	*4630100*	Filtro Cieco	Blind Filter
5	*3301010*	Molla Ferma Filtro 1,2	Filer-Holder Spring
6	*4630051*	Filtro 1TZ	1--Cup Filter
7	*4630052*	Filtro 2TZ	2--Cup Filter
8	*4650100*	Corpo Portafiltro CROMATO	Chrome Filter-Holder Body
9	*4631112*	Beccuccio 1 VIA CURVO APERTO	1--Cup Spout
10	*4631002*	Beccuccio 2 VIE REG. H=30	2--Cup Spout
11	*4002100*	Manopola PORTAFILTRO NERA	Filter-Holder Handle
12	*4631024*	Beccuccio 1T Corto H.12 CR	Mini 1--Cup Spout
13	*3510841*	Inserto Prolunga CR. 1T H.20	Insert
14	*1240180*	Bustina PULICAFF	PULICAFF

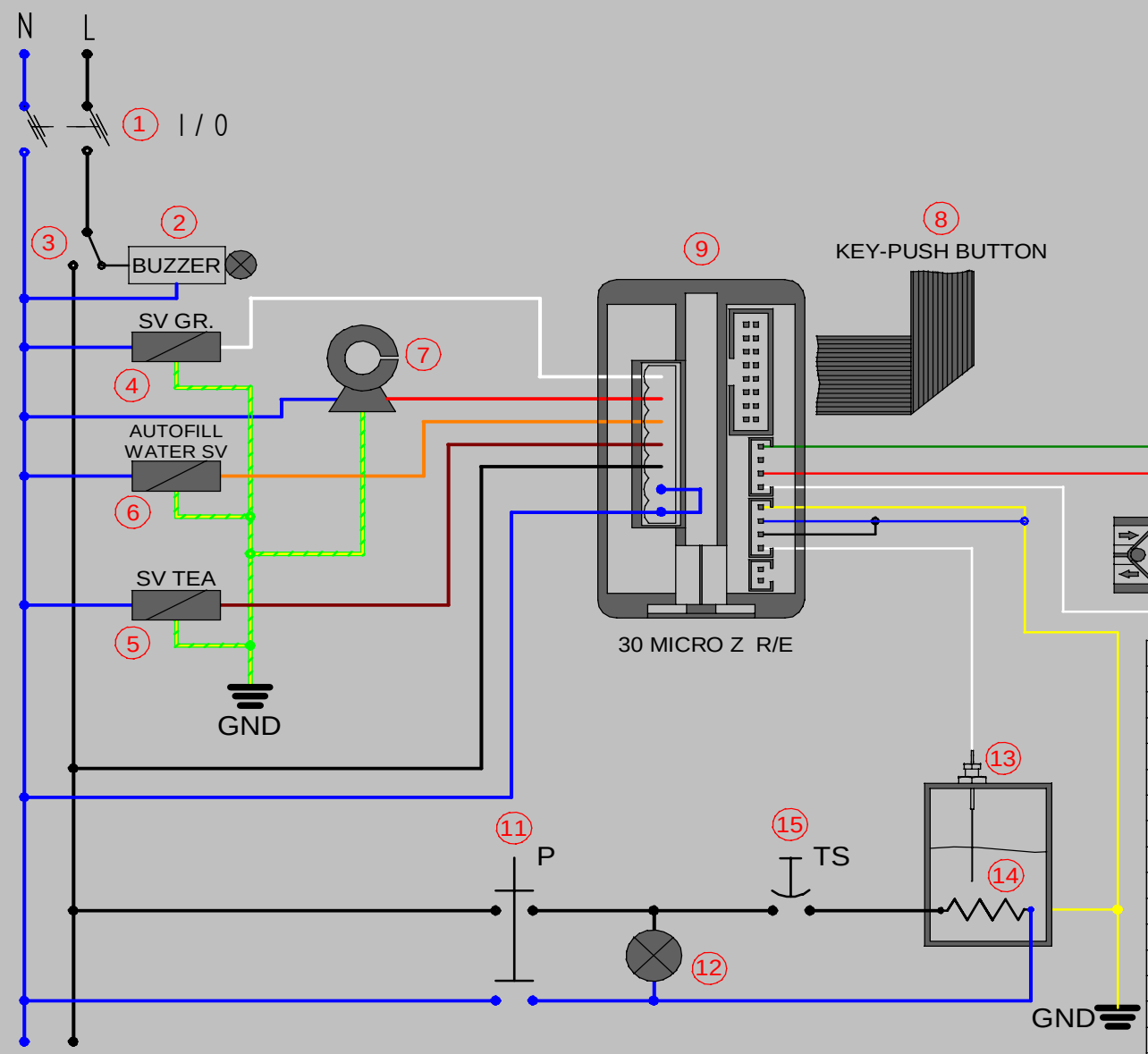

1	INTERRUTTORE	Main Switch	
2	CIRC. ALLARME H2O	Buzzer	
3	MICRO	Micro SWITCH	
4	ELETTROV.GRUPPO	Solenoid Valve	
5	ELETTROV.TEA	Solenoid Valve TEA	
6	ELETTROV. LIVELLO	Solenoid Valve	
7	POMPA	Pump	
8	PULSANTIERA	Key Push-Button Panel	
9	CENTRALINA	Electronic Control Unit	
10	CONTATORE VOLUM.	Volumetric Meter	
11	PRESSOSTATO	Pressure Switch	
12	SPIA	Pilot Lamp	
13	SONDA LIVELLO	Autofill Probe Level	
14	RESISTENZA	Heating Element	
15	TERMOSTATO	Thermostat	
	DESCRIZIONE	DESCRIPTION	COLORS

VV1GTE

Parti di Ricambio / Spare Parts

Schema Elettrico / ELETTRONICA
Electrical Scheme / ELECTRONIC

costruzioni macchine caffe' espresso
31020 SCOMIGO DI CONEGLIANO (TV)
ITALY
Tel.++39 0438 394979 / FAX ++39 0438 394587

QUESTO DISEGNO DI PROPRIETA` B.F.C. srl NON PUO` ESSERE COPIATO NE` COMUNICATO A TERZI SENZA NOSTRA AUTORIZZAZIONE

In vigore fino al 28-02-2010
Used until 28-02-2010

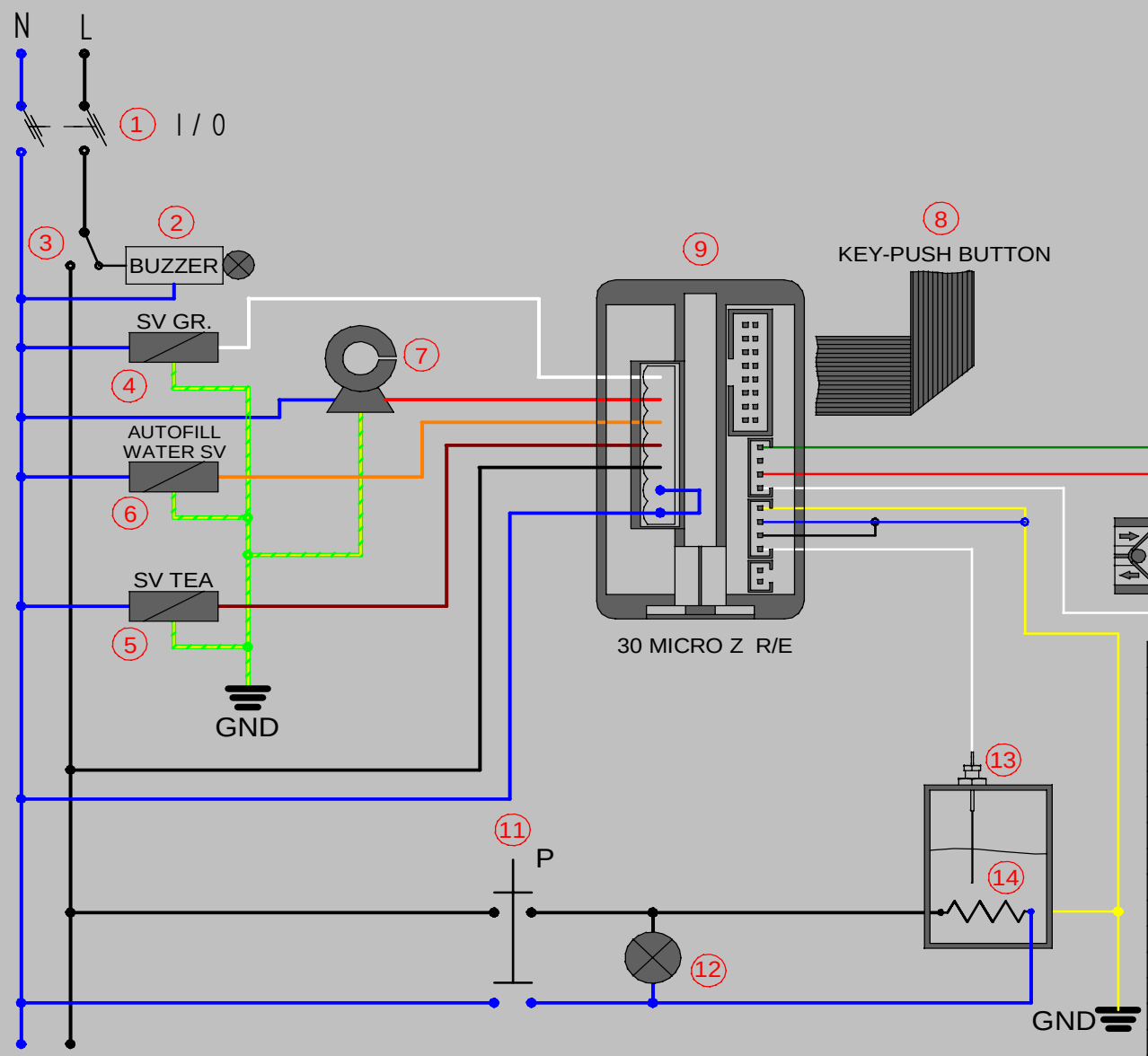

1	INTERRUTTORE	Main Switch	
2	CIRC. ALLARME H2O	Buzzer	
3	MICRO	Micro SWITCH	
4	ELETTROV.GRUPPO	Solenoid Valve	
5	ELETTROV.TEA	Solenoid Valve TEA	
6	ELETTROV. LIVELLO	Solenoid Valve	
7	POMPA	Pump	
8	PULSANTIERA	Key Push-Button Panel	
9	CENTRALINA	Electronic Control Unit	
10	CONTATORE VOLUM.	Volumetric Meter	
11	PRESSOSTATO	Pressure Switch	
12	SPIA	Pilot Lamp	
13	SONDA LIVELLO	Autofill Probe Level	
14	RESISTENZA	Heating Element	
	DESCRIZIONE	DESCRIPTION	COLORS

VALENTINA-UL

Parti di Ricambio / Spare Parts

Schema Elettrico / ELETTRONICA
Electrical Scheme / ELECTRONIC

costruzioni macchine caffe' espresso
31020 SCOMIGO DI CONEGLIANO (TV)
ITALY
Tel.++39 0438 394979 / FAX ++39 0438 394587

QUESTO DISEGNO DI PROPRIETA` B.F.C. srl NON PUO` ESSERE COPIATO NE` COMUNICATO A TERZI SENZA NOSTRA AUTORIZZAZIONE

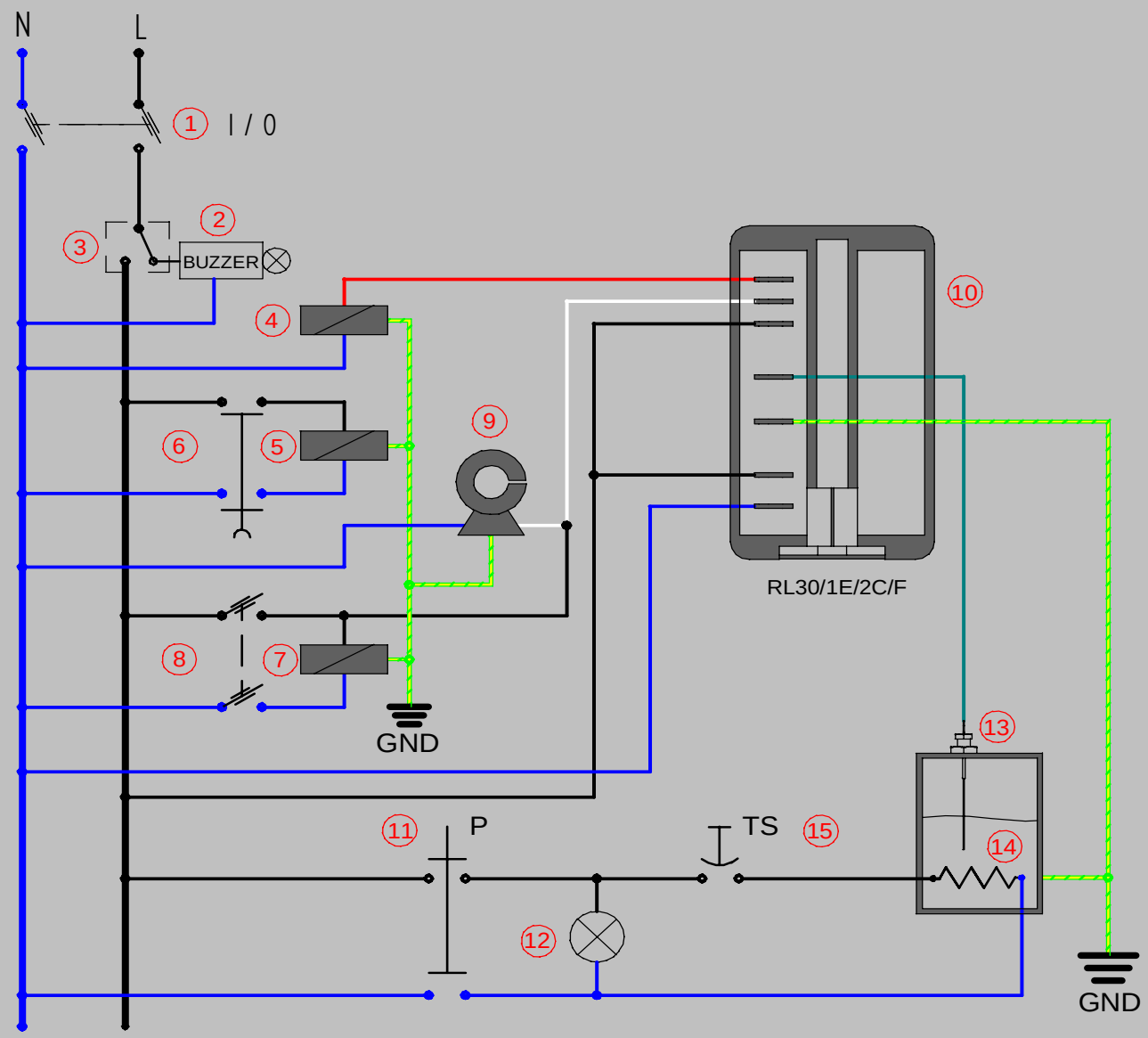

1	INTERRUTTORE	Main Switch	
2	CIRCUITO ALLARME H2O	Buzzer	
3	MICRO	Micro SWITCH	
4	EV. LIVELLO	Solenoid Valve Level	
5	EV. TEA	Solenoid Valve TEA	
6	PULSANTE H20	Water Switch	
7	EV. GRUPPO	Solenoid Valve Group	
8	INTERR. CAFFE'	Key Push-Button Panel	
9	POMPA	Pump	
10	CENTRALINA	Electronic Control Unit	
11	PRESSOSTATO	Pressure Switch	
12	SPIA RESISTENZA	Pilot Lamp	
13	SONDA LIVELLO	Autofill Probe Level	
14	RESISTENZA	Heating Element	
15	TERMOSTATO	Thermostat	
	DESCRIZIONE	DESCRIPTION	COLORS

VV1GTSA

Parti di Ricambio / Spare Parts

Schema Elettrico / PULSANTE
Electrical Scheme / SWITCH mod

costruzioni macchine caffe' espresso
31020 SCOMIGO DI CONEGLIANO (TV)
ITALY
Tel.++39 0438 394979 / FAX ++39 0438 394587

QUESTO DISEGNO DI PROPRIETA` B.F.C. srl NON PUO` ESSERE COPIATO NE` COMUNICATO A TERZI SENZA NOSTRA AUTORIZZAZIONE

In vigore fino al 28-02-2010
Used until 28-02-2010

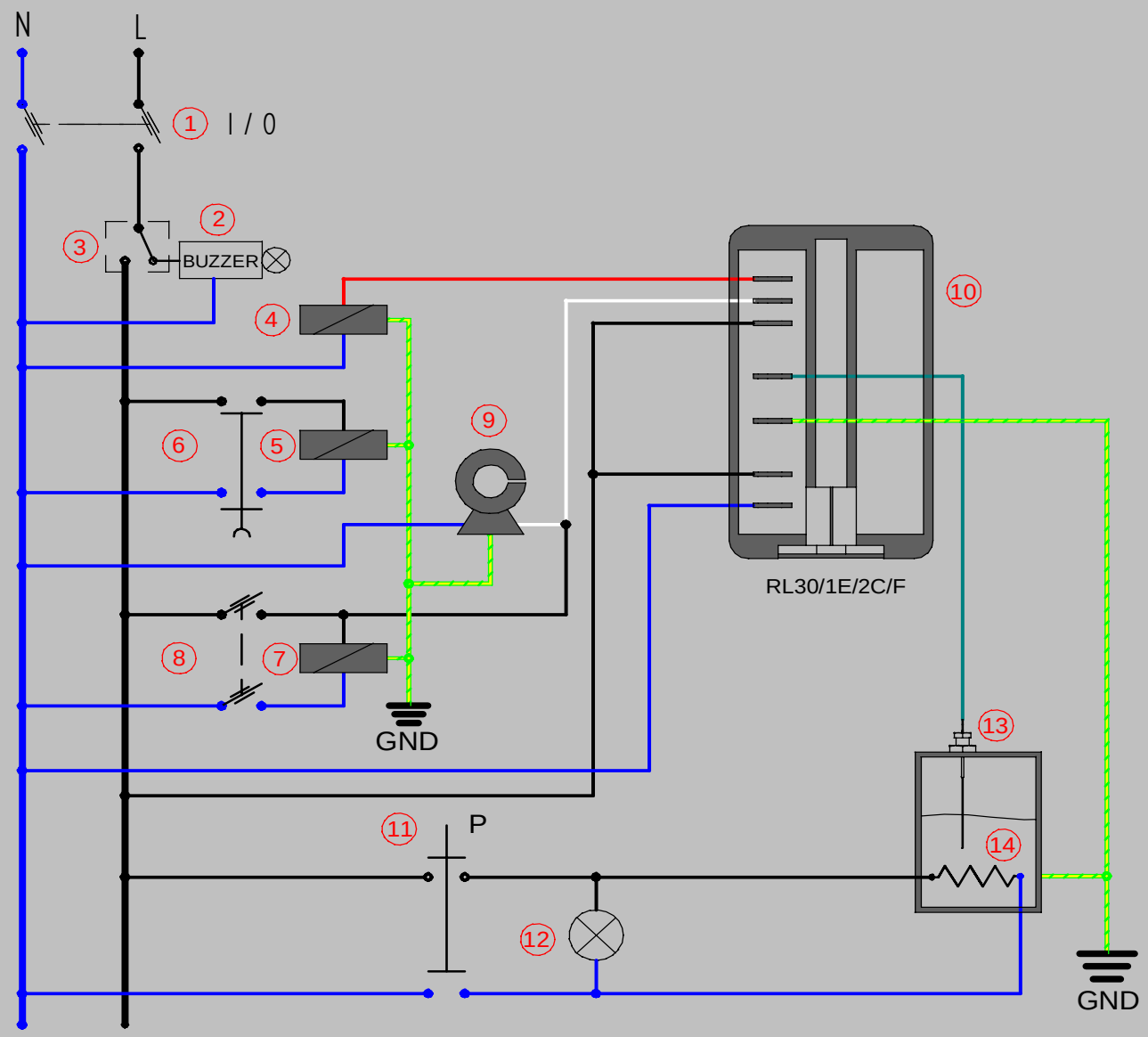

1	INTERRUTTORE	Main Switch	
2	CIRCUITO ALLARME H2O	Buzzer	
3	MICRO	Micro SWITCH	
4	EV. LIVELLO	Solenoid Valve Level	
5	EV. TEA	Solenoid Valve TEA	
6	PULSANTE H20	Water Switch	
7	EV. GRUPPO	Solenoid Valve Group	
8	INTERR. CAFFE'	Key Push-Button Panel	
9	POMPA	Pump	
10	CENTRALINA	Electronic Control Unit	
11	PRESSOSTATO	Pressure Switch	
12	SPIA RESISTENZA	Pilot Lamp	
13	SONDA LIVELLO	Autofill Probe Level	
14	RESISTENZA	Heating Element	
	DESCRIZIONE	DESCRIPTION	COLORS

VALENTINA-UL

Parti di Ricambio / Spare Parts

Schema Elettrico / PULSANTE
Electrical Scheme / SWITCH mod

costruzioni macchine caffe' espresso
31020 SCOMIGO DI CONEGLIANO (TV)
ITALY
Tel.++39 0438 394979 / FAX ++39 0438 394587

QUESTO DISEGNO DI PROPRIETA` B.F.C. srl NON PUO` ESSERE COPIATO NE` COMUNICATO A TERZI SENZA NOSTRA AUTORIZZAZIONE

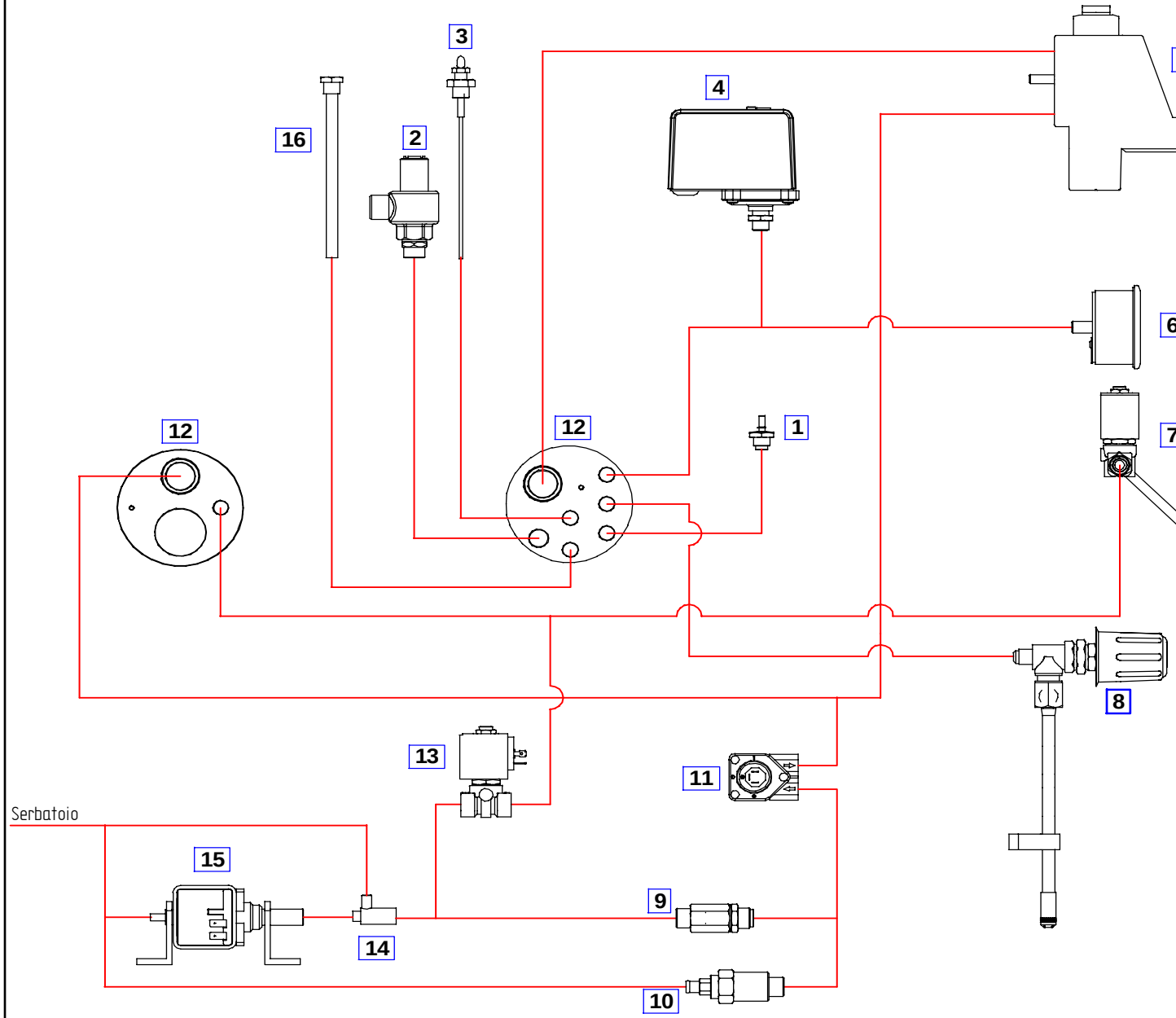

1	Valvola Depres.Caldaia 1/4	Anti Siphon Valve
2	Valvola di SICUREZZA	Security Valve
3	Sonda Autolivello	Autofill Level Probe
4	Pressostato SIRAI UL	Pressure SWITCH UL
5	Gruppo Erogaz. Cromato	Solenoid Valve Group
6	Manometro Scala Singola	Single Scale Press.Gauge
7	Elettrovalvola	Solenoid Valve
8	Rubinetto Vapore	Steam Valve Unit
9	Valvola non Ritorno	No-Return Valve
10	Valvola Espans.Regolabile	Adjustable Expans.Valve
11	Contatore Volumetrico	Volumetric Meter
12	Caldaia	Boiler
13	Elettrovalvola	Solenoid Valve
14	Valvola Sfiato Aria Pompa	Air Pumpe Out Valve
15	Pompa Vibrazione	Vibration Pumpe
16	Tubo Portasonda	Probe Pipe

VALENTINA

Parti di Ricambio / Spare Parts

Schema Idraulico / ELETTRONICA
Hydraulic Scheme / ELECTRONIC

costruzioni macchine caffe' espresso
31020 SCOMIGO DI CONEGLIANO (TV)
ITALY
Tel.++39 0438 394979 / FAX ++39 0438 394587

QUESTO DISEGNO DI PROPRIETA` B.F.C. srl NON PUO` ESSERE COPIATO NE` COMUNICATO A TERZI SENZA NOSTRA AUTORIZZAZIONE

In vigore fino al 28-02-2010
Used until 28-02-2010

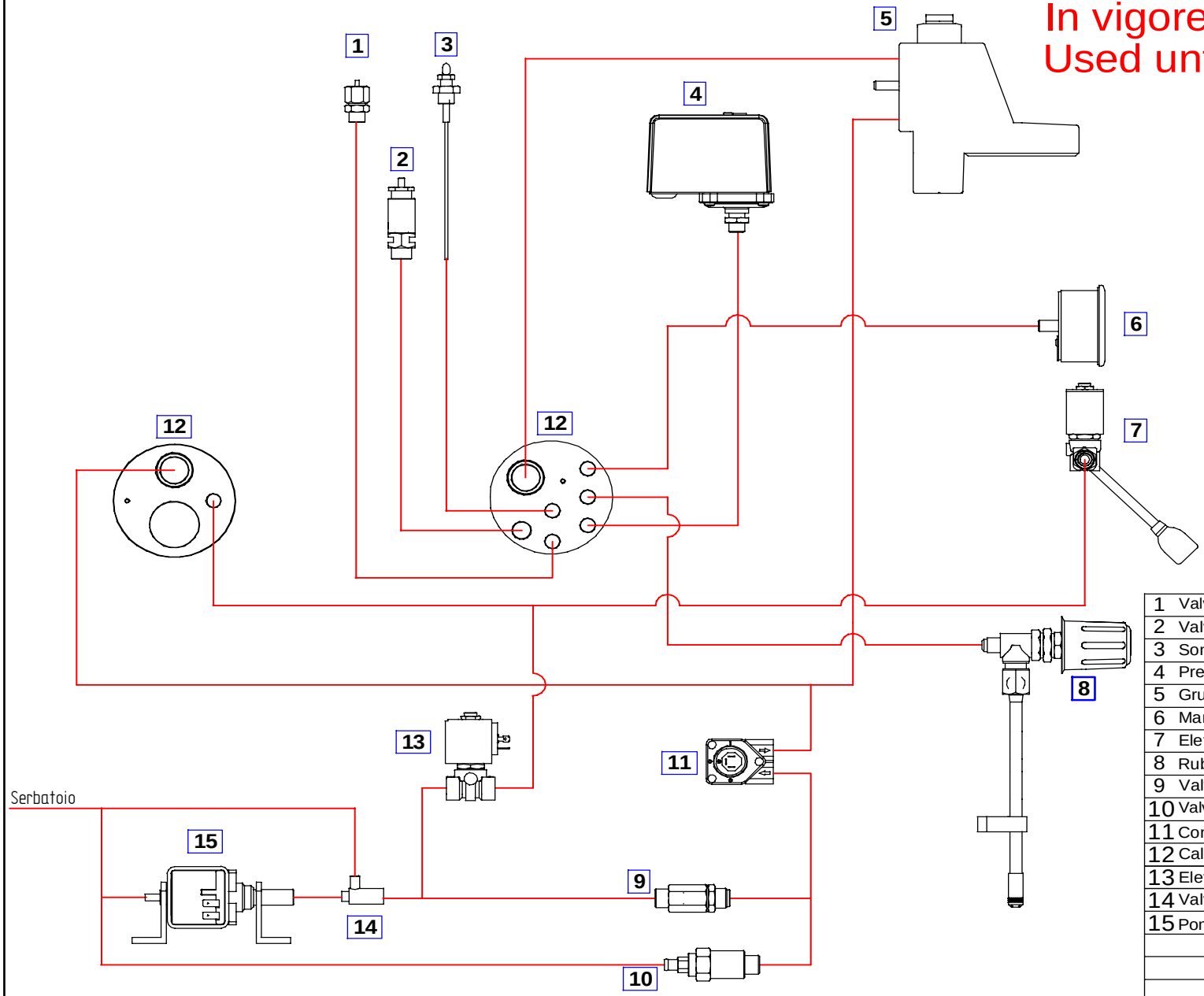

1	Valvola Depres.Caldaia 1/4	Anti Siphon Valve
2	Valvola di SICUREZZA	Security Valve
3	Sonda Autolivello	Autofill Level Probe
4	Pressostato SIRAI UL	Pressure SWITCH UL
5	Gruppo Erogaz. Cromato	Solenoid Valve Group
6	Manometro Scala Singola	Single Scale Press.Gauge
7	Elettrovalvola	Solenoid Valve
8	Rubinetto Vapore	Steam Valve Unit
9	Valvola non Ritorno	No-Return Valve
10	Valvola Espans.Regolabile	Adjustable Expans.Valve
11	Contatore Volumetrico	Volumetric Meter
12	Caldaia	Boiler
13	Elettrovalvola	Solenoid Valve
14	Valvola Sfiato Aria Pompa	Air Pumpe Out Valve
15	Pompa Vibrazione	Vibration Pumpe

VALENTINA

Parti di Ricambio / Spare Parts

Schema Idraulico / ELETTRONICA
Hydraulic Scheme / ELECTRONIC

costruzioni macchine caffe' espresso
31020 SCOMIGO DI CONEGLIANO (TV)
ITALY
Tel.++39 0438 394979 / FAX ++39 0438 394587

QUESTO DISEGNO DI PROPRIETA` B.F.C. srl NON PUO` ESSERE COPIATO NE` COMUNICATO A TERZI SENZA NOSTRA AUTORIZZAZIONE

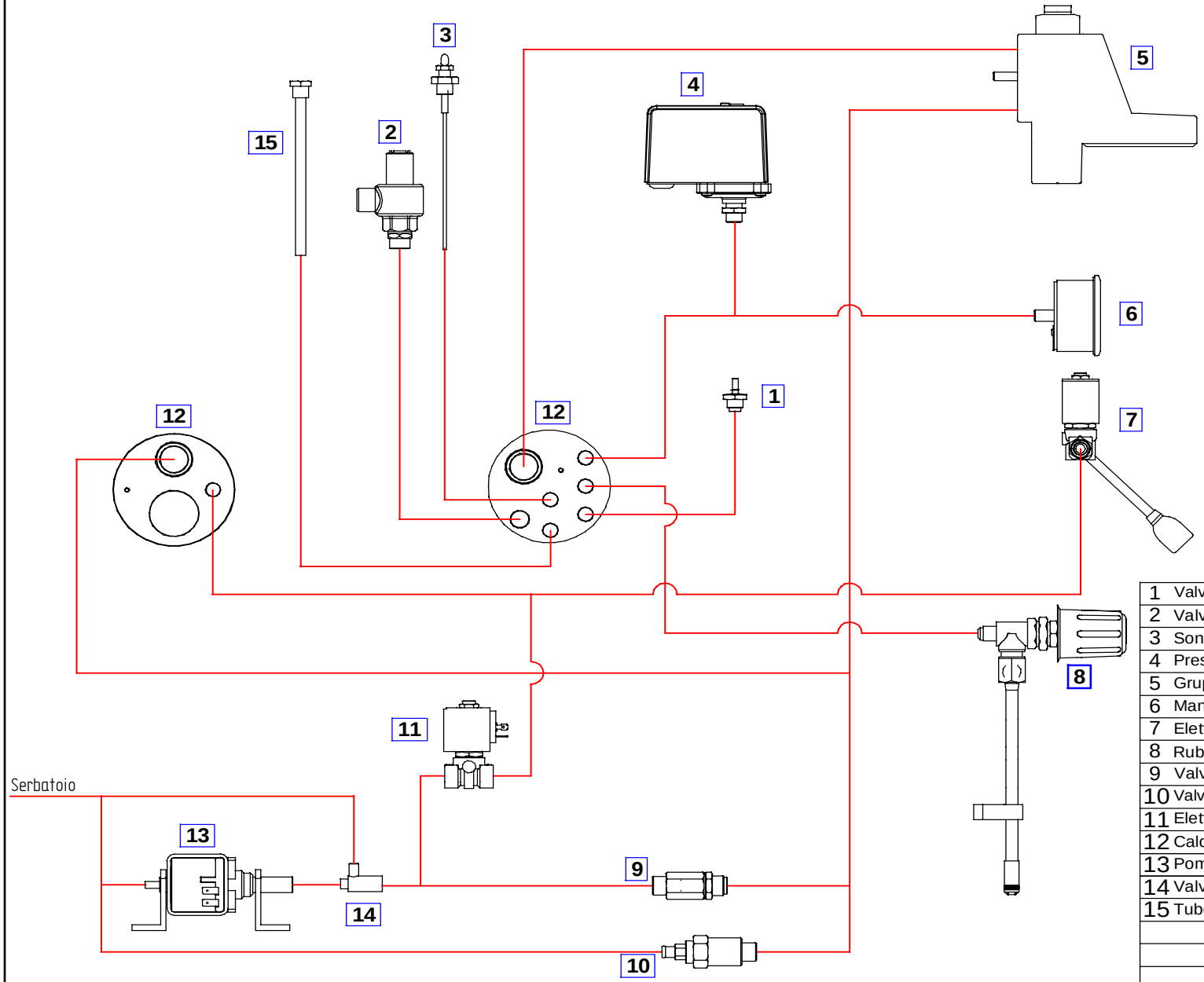

1	Valvola Depres.Caldaia 1/4	Anti Siphon Valve
2	Valvola di SICUREZZA	Security Valve
3	Sonda Autolivello	Autofill Level Probe
4	Pressostato SIRAI UL	Pressure SWITCH UL
5	Gruppo Erogaz. Cromato	Solenoid Valve Group
6	Manometro Scala Singola	Single Scale Press.Gauge
7	Elettrovalvola	Solenoid Valve
8	Rubinetto Vapore	Steam Valve Unit
9	Valvola non Ritorno	No-Return Valve
10	Valvola Espans.Regolabile	Adjustable Expans.Valve
11	Elettrovalvola	Solenoid Valve
12	Caldaia	Boiler
13	Pompa Vibrazione	Vibration Pumpe
14	Valvola Sfiato Aria Pompa	Air Pumpe Out Valve
15	Tubo Portasonda	Probe Pipe

VALENTINA

Parti di Ricambio / Spare Parts

Schema Idraulico / PULSANTE
Hydraulic Scheme / SWITCH

costruzioni macchine caffe' espresso
31020 SCOMIGO DI CONEGLIANO (TV)
ITALY
Tel.++39 0438 394979 / FAX ++39 0438 394587

QUESTO DISEGNO DI PROPRIETA` B.F.C. srl NON PUO` ESSERE COPIATO NE` COMUNICATO A TERZI SENZA NOSTRA AUTORIZZAZIONE

In vigore fino al 28-02-2010
Used until 28-02-2010

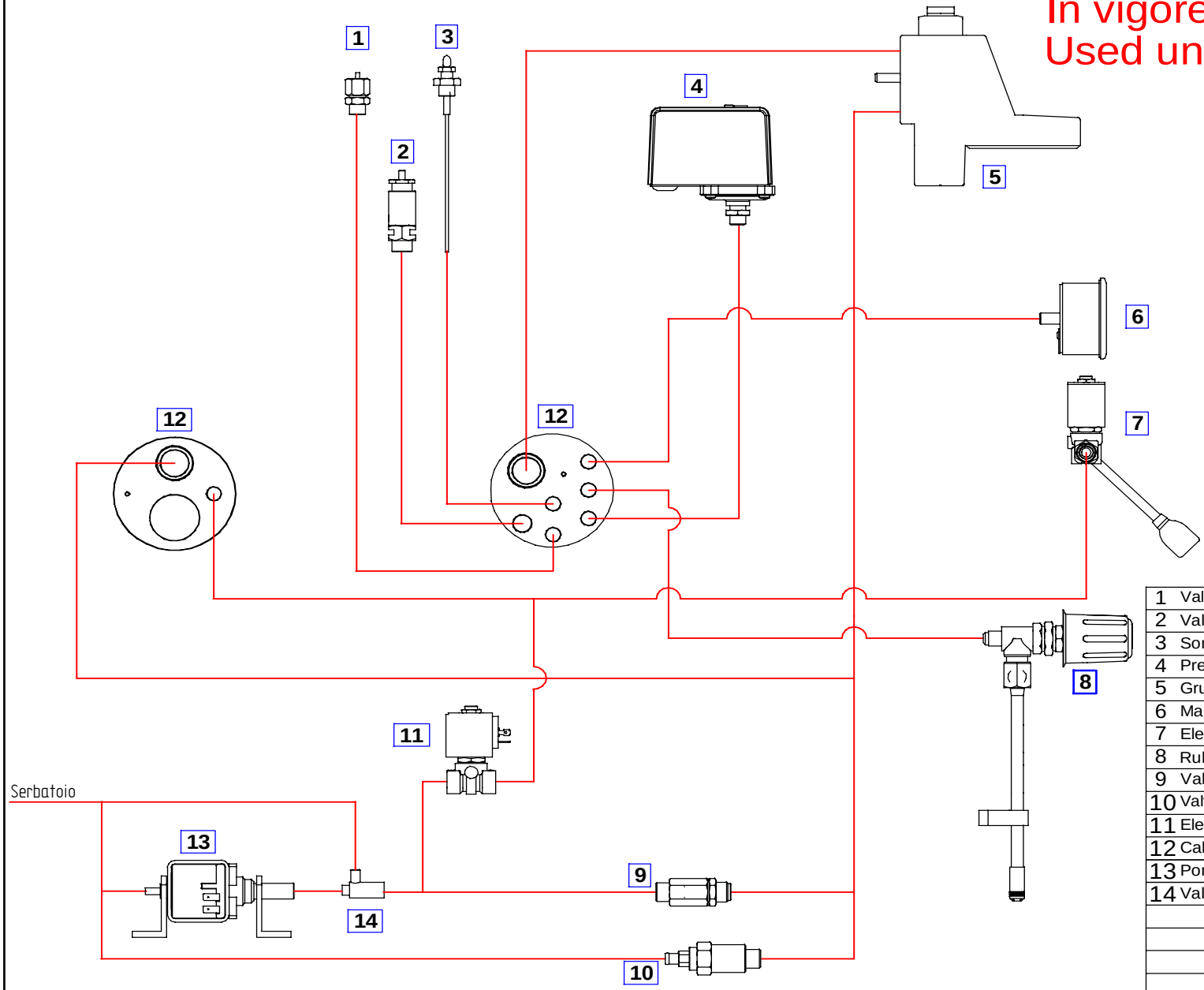

1	Valvola Depres.Caldaia 1/4	Anti Siphon Valve
2	Valvola di SICUREZZA	Security Valve
3	Sonda Autolivello	Autofill Level Probe
4	Pressostato SIRAI UL	Pressure SWITCH UL
5	Gruppo Erogaz. Cromato	Solenoid Valve Group
6	Manometro Scala Singola	Single Scale Press.Gauge
7	Elettrovalvola	Solenoid Valve
8	Rubinetto Vapore	Steam Valve Unit
9	Valvola non Ritorno	No-Return Valve
10	Valvola Espans.Regolabile	Adjustable Expans.Valve
11	Elettrovalvola	Solenoid Valve
12	Caldaia	Boiler
13	Pompa Vibrazione	Vibration Pumpe
14	Valvola Sfiato Aria Pompa	Air Pumpe Out Valve

VALENTINA

Parti di Ricambio / Spare Parts

Schema Idraulico / PULSANTE
Hydraulic Scheme / SWITCH

costruzioni macchine caffe' espresso
31020 SCOMIGO DI CONEGLIANO (TV)
ITALY
Tel.++39 0438 394979 / FAX ++39 0438 394587

QUESTO DISEGNO DI PROPRIETA` B.F.C. srl NON PUO` ESSERE COPIATO NE` COMUNICATO A TERZI SENZA NOSTRA AUTORIZZAZIONE