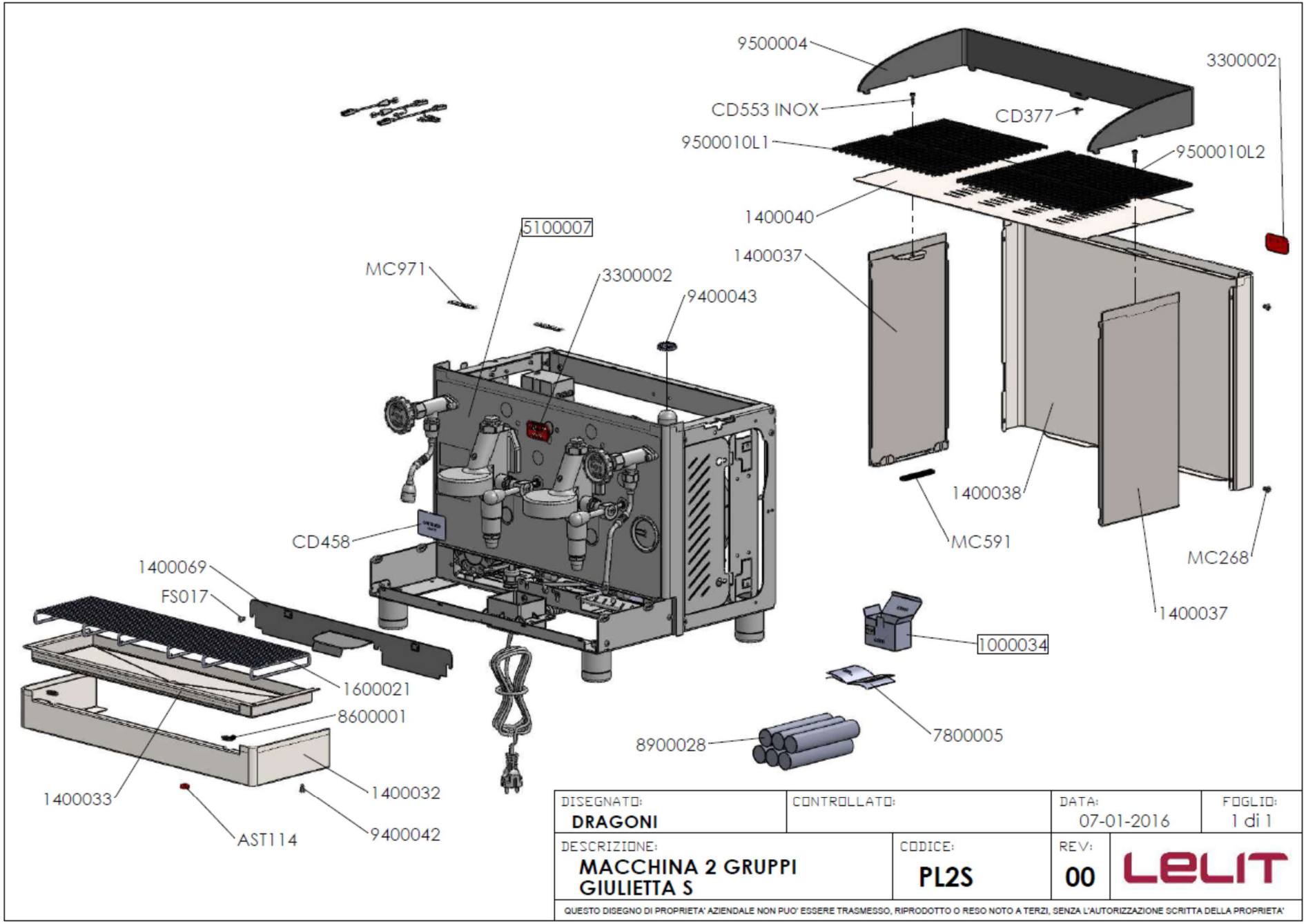

DISEGNATO:	CONTROLLATO:	DATA:	FOGLIO:
DRAGONI		07-01-2016	1 di 1

DESCRIZIONE:	CODICE:	REV:	
MACCHINA 2 GRUPPI GIULIETTA S	PL2S	00	LELIT

QUESTO DISEGNO DI PROPRIETA' AZIENDALE NON PUO' ESSERE TRASMESSO, RIPRODOTTO O RESO NOTO A TERZI, SENZA L'AUTORIZZAZIONE SCRITTA DELLA PROPRIETA'

CODICE	DESCRIZIONE
9700002	POMPA ROTATIVA FLUID-O-TECH
9600004	MOTORE ELETTRICO PER POMPA ROTATIVA
1100001	SUPPORTO MOTORE POMPA ROTATIVA
9500002	ANTIVIBRANTE CILINDRICO MF M4 TIPO EI1515 55sh
PR00247	FILTRO ACQUA 3/8
MC268	VITE TRILOBATA 5X8 ZNB
GV025-27	RONDELLA DENTELL..Ø.4 UNI 3703
CD348-1	VITE X TERMOSTATO A BULBO VITE TC 7.7+01 4x6 7985
GV026-8	RIDUZIONE 3/8 M 1/4 M CILINDRICO

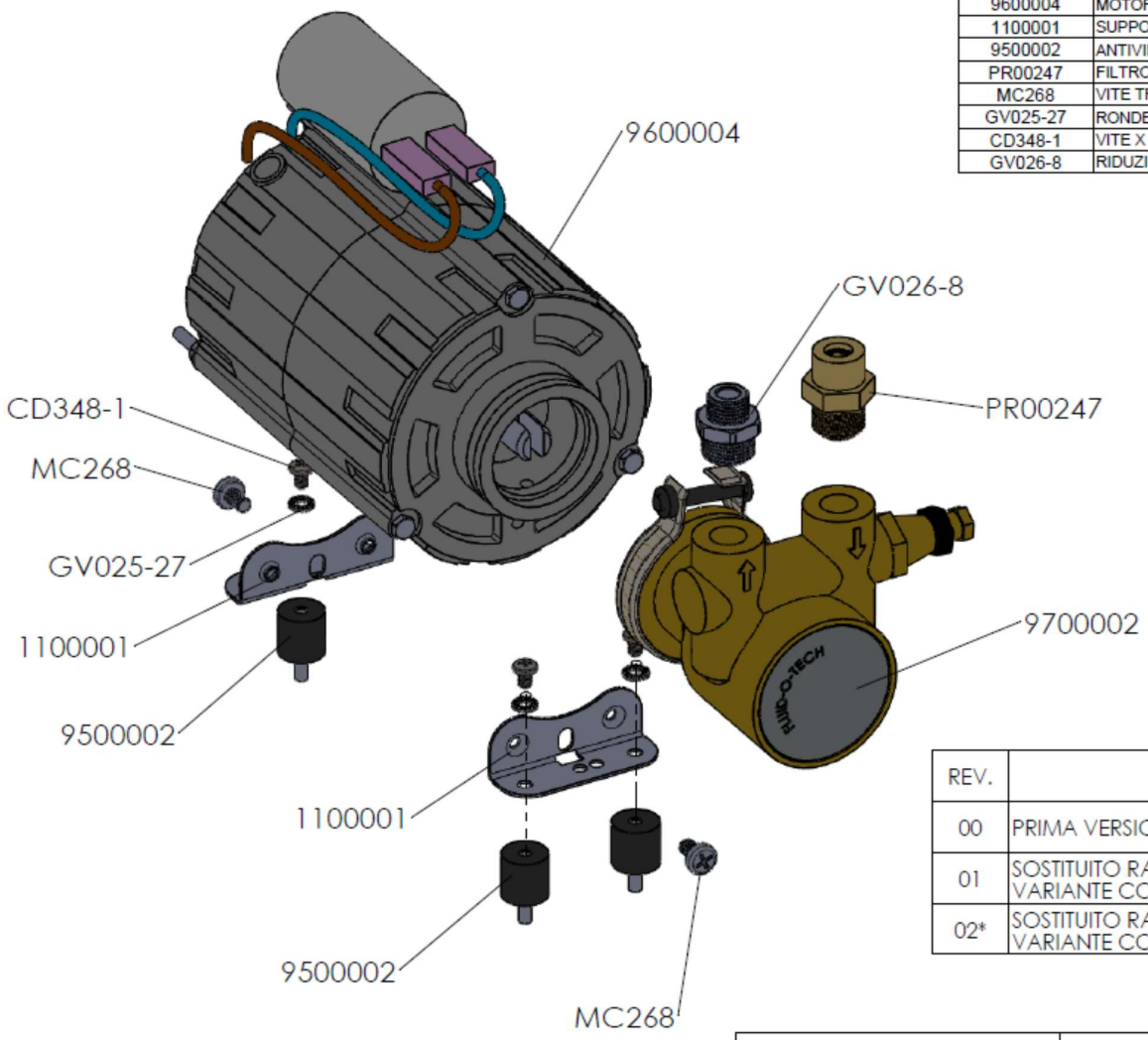

REV.	DESCRIZIONE	DA MATRICOLA	FINO A MATRICOLA
00	PRIMA VERSIONE	0000	4752
01	SOSTITUITO RACCORDO USCITA H2O PER VARIANTE CON TUBO Ø6	4753	17356
02*	SOSTITUITO RACCORDO USCITA H2O PER VARIANTE CON TUTBO RINFORZATO	17357	

*REV02 VALIDA ANCHE PER PL2SVH 12203÷12214

DISEGNATO:	CONTROLLATO:	DATA:	FOGLIO:
DRAGONI	GHILARDI	19/03/2018	1 di 1

DESCRIZIONE:	CODICE:	REV:
ASSIEME MOTORE POMPA 230V GIULIETTA	1000014	03

LELIT

QUESTO DISEGNO DI PROPRIETA' AZIENDALE NON PUO' ESSERE TRASMESSO, RIPRODOTTO O RESO NOTO A TERZI, SENZA L'AUTORIZZAZIONE SCRITTA DELLA PROPRIETA'

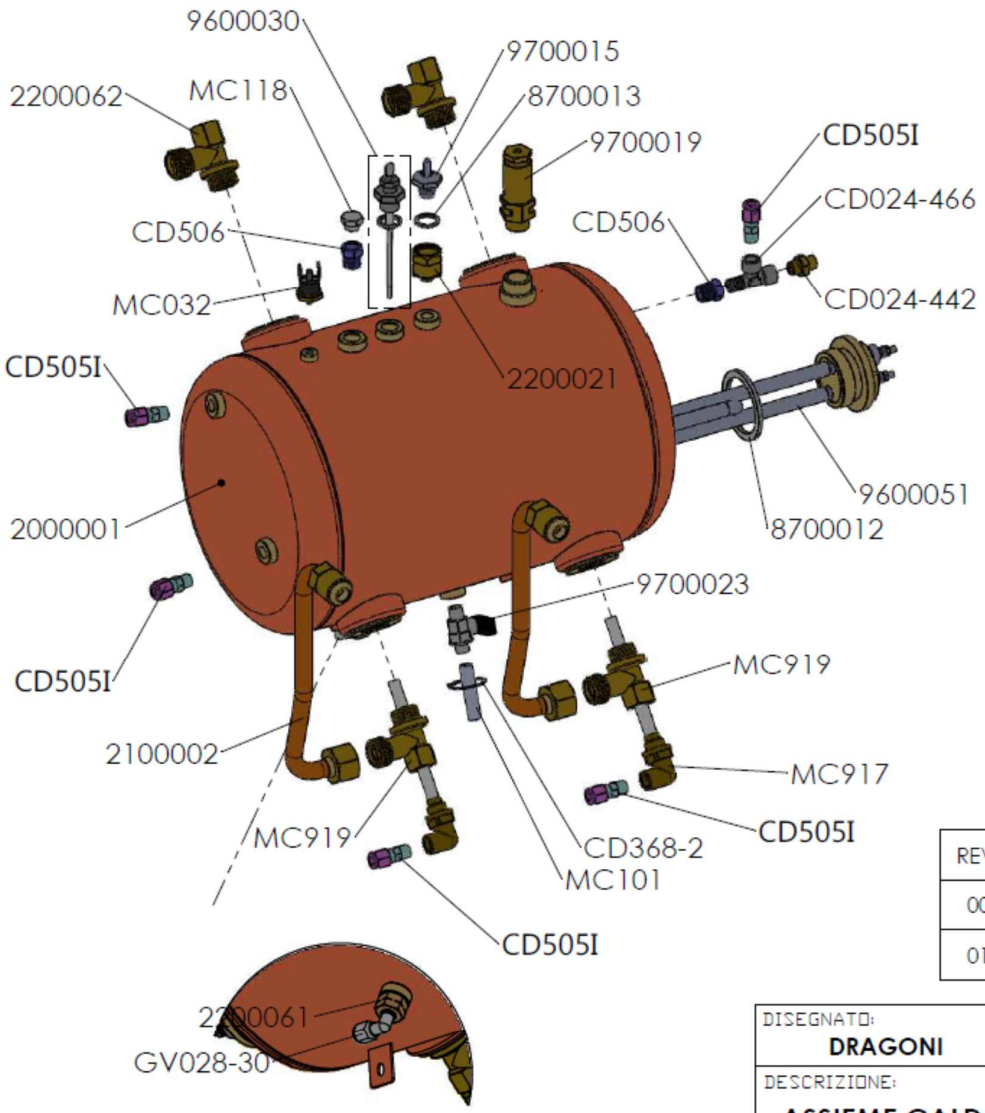

CODICE	DESCRIZIONE
2000001	CALDAIA CAFFE LT 10
2100002	TUBO INFERIORE SCAMBIATORE
2200021	RACCORDO VALVOLA ANTIVUOTO
2200061	INIETTORE ACQUA CALDAIA
2200062	RACCORDO SCAMBIATORE 1/2"
8700012	GUARNIZIONE 1" 1/4 PIATTA
8700013	GUARNIZIONE 1/4" PIATTA
9600030	SONDA DI LIVELLO L=110
9600064	RESISTENZA 2800W 230V 1"-1/4G
9700015	VALVOLA ANTIVUOTO 1/4G
9700019	VALVOLA DI SICUREZZA 3/8G 1.9BAR
9700023	RUBINETTO 1/8G CON BASETTA
CD024-442	RACCORDO NIPPLO M/M 1/8G cilindrico x 1/8G conico
CD024-466	RACCORDO A "T" 1/8G - MFF
CD368-2	FASCETTA X MOLLA REG CIP 100/25 TRASP. 311541
CD505I	RACCORDO DIRITTO CON OGIVA 6X/1/8 INOX
CD506	RIDUZIONE PER PRESS.ELETTR. PERPS1 448-1/4-1/8
GV028-30	RACCORDO A L X 028 PER ELETR CON OGIVA ART. 237 6X1/8
MC032	TERMOSTATO A 165 GRADI
MC101	TUBO IN SILICONE X ALIM.6X9 PER ART.040/041 LUNGO 40CM
MC118	TAPPO 1/8G MASCHIO
MC917	Iniettore L=100
MC919	RACCORDO SCAMBIATORE 1/2"

REV.	DESCRIZIONE	DA MATRICOLA	FINO A MATRICOLA
00	PRIMA VERSIONE-	100001	100010
01	RACCORDI PER TUBO Ø6 INIETTORI E ORIENTAMENTO INIETTORI	9043	

DISEGNATO:	CONTROLLATO:	DATA:	FOGLIO:
DRAGONI	GHILARDI	17/02/2017	3/10

DESCRIZIONE:	CODICE :	REV :
ASSIEME CALDAIA 240V GIULIETTA 2GR	1000015	03

LELIT

QUESTO DISEGNO DI PROPRIETA' AZIENDALE NON PUO' ESSERE TRASMESSO, RIPRODOTTO O RESO NOTO A TERZI, SENZA L'AUTORIZZAZIONE SCRITTA DELLA PROPRIETA'

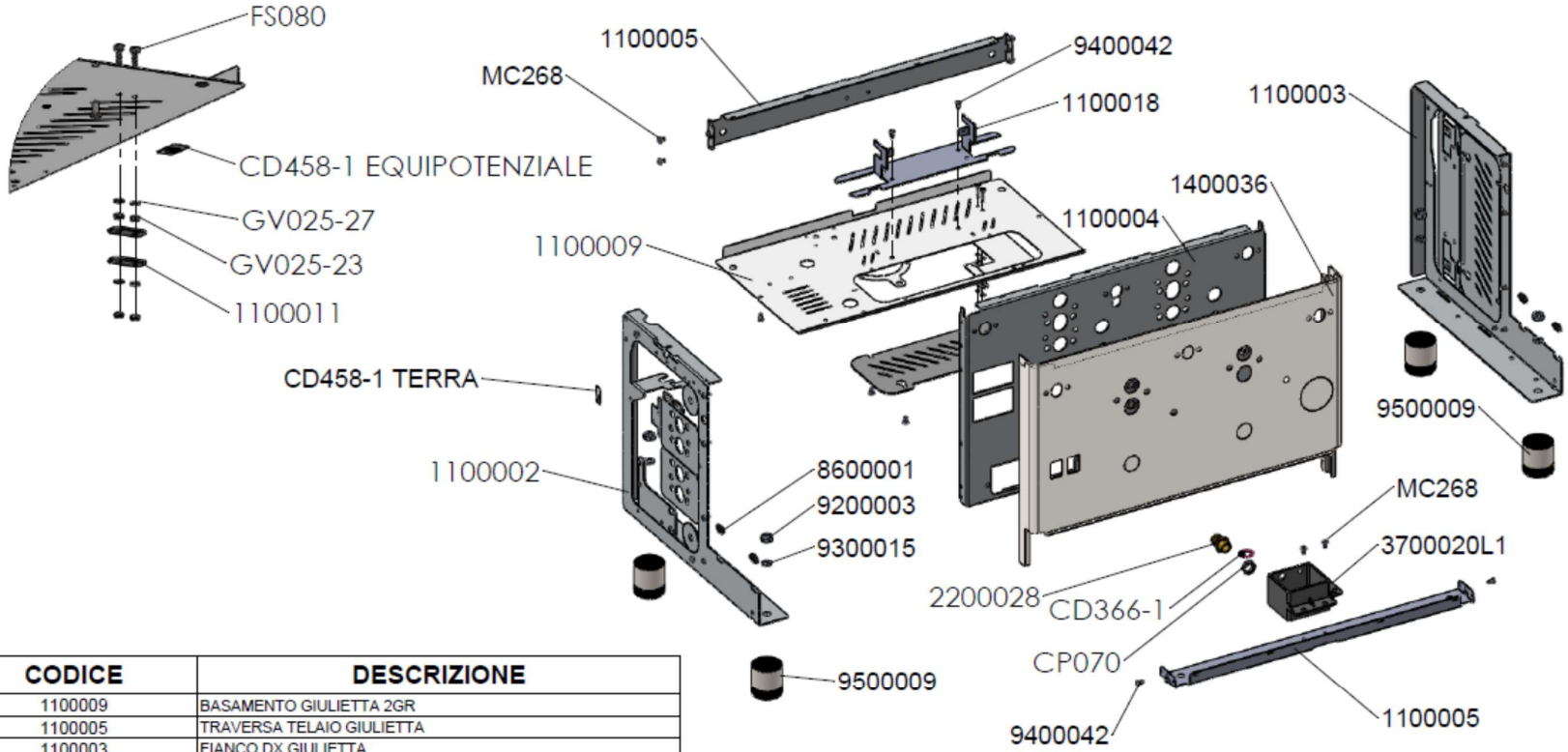

CODICE	DESCRIZIONE
1100009	BASAMENTO GIULIETTA 2GR
1100005	TRAVERSA TELAIO GIULIETTA
1100003	FIANCO DX GIULIETTA
1100004	PIANO VERTICALE GIULIETTA 2GR.
1100002	FIANCO SX GIULIETTA
MC268	VITE TRILOBATA 5X8 ZNB
8600001	GOMMINO AMMORTIZZATORE NERO
9500009	PIEDINO INOX REGOLABILE Ø50H55
9400042	RIVETTO 4,8X10
1400036	PANNELLO FRONTALE GIULIETTA PL2S-SV 2GR
9300015	RONDELLA GROWER M10 UNI 1751 ZBN
9200003	DADO M10 CL. 8 ZB
1100006	PIASTRA ISPEZIONE INFERIORE GIULIETTA (SFRIDO)
1100011	PIASTRINA EQUIPOTENZIALE (SFRIDO)
GV025-27	RONDELLA DENTELL..Ø.4 UNI 3703
GV025-23	DADO 4MA 5588 ZNB PER ART.025 026
1100018	SUPPORTO CALDAIA (SFRIDO)
CD458-1 EQUIPOTENZIALE	SIMBOLO ADESIVO EQUIPOTENZIALE
CD458-1 TERRA	SIMBOLO ADESIVO TERRA
3700020L1	BACINELLA RECUPERO LIQUIDI
FS080	VITE M4*22 FISSAGGIO TERMO. ZNB T.CROCE PIANA BOMBATA
2200028	PORTAGOMMA PER VASCHETTA SCARICO GIULIETTA
CD366-1	OR4061 - Øi15,47 t3,53
CP070	GHIERA FOLLE DA 3/8" 489 3/8

REV.	DESCRIZIONE	DA MATRICOLA	FINO A MATRICOLA
00	--	0000	1025
01	VASCHETTA SCARICO 3700020	1026	17356
02	VASCHETTA SCARICO 3700020L1 CON RACCORDO OTTONE 2200028	17357	

*REV02 VALIDA ANCHE PER PL2S 12203÷12220

DISEGNATO:	CONTROLLATO:	DATA:	FOGLIO:
DRAGONI		10-01-2016	1 di 1

DESCRIZIONE:	CODICE:	REV:
TELAIO PORTANTE GIULIETTA S 2 GR	1000016	02

LELIT

QUESTO DISEGNO DI PROPRIETA' AZIENDALE NON PUO' ESSERE TRASMESSO, RIPRODOTTO O RESO NOTO A TERZI, SENZA L'AUTORIZZAZIONE SCRITTA DELLA PROPRIETA'

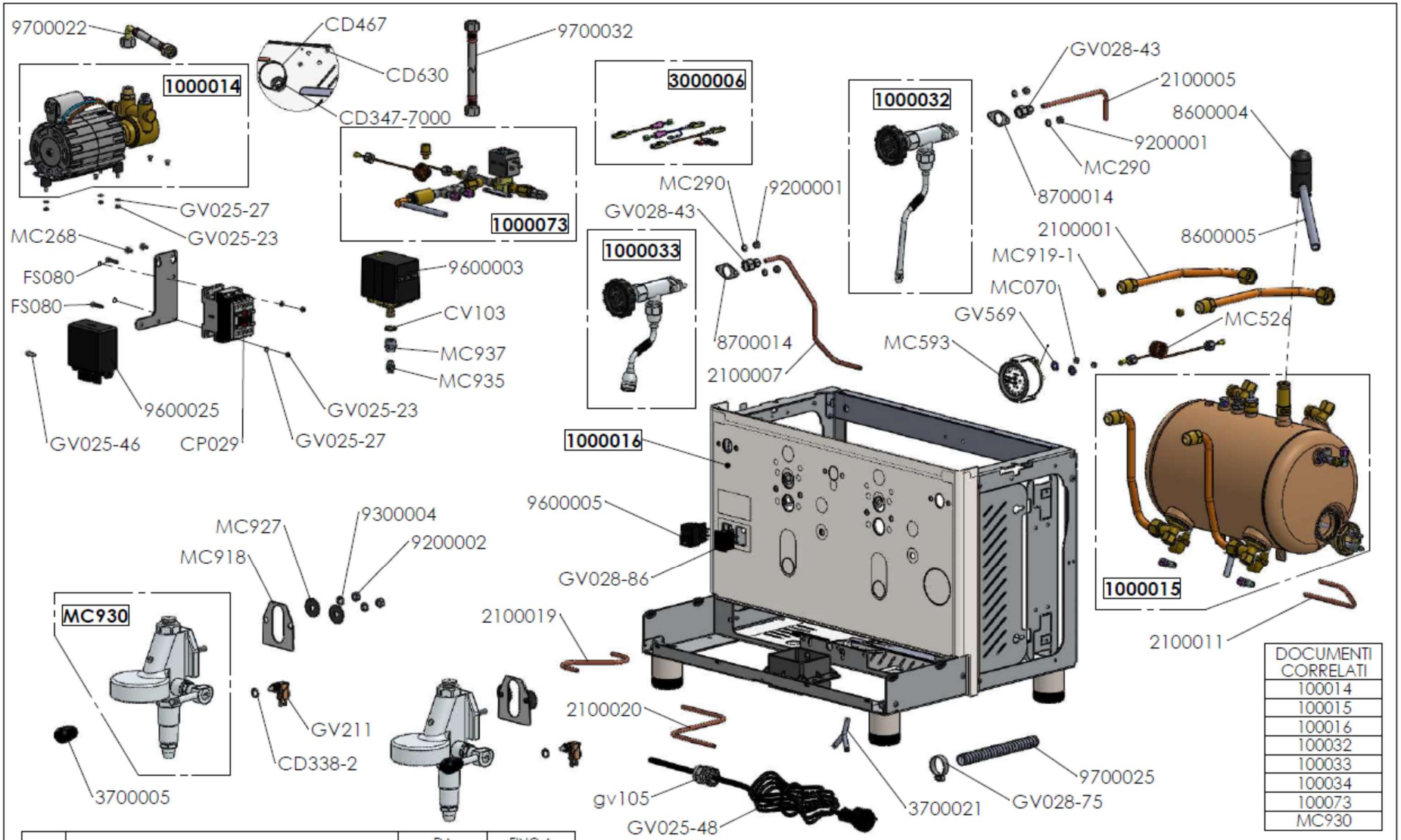

DOCUMENTI CORRELATI
100014
100015
100016
100032
100033
100034
100073
MC930

REV.	DESCRIZIONE	DA MATRICOLA	FINO A MATRICOLA
00	PRIMA VERSIONE	0000	1072
01	INSERITO TUBO RAME PRELIEVO H2O COD.2100007	1073	4752
02	SOST. CIRCUITO CARICO H2O COD. 1000073 E TUBI 2100019 2100020	4753	17356
03	INSERITO NUOVO TUBO CARICO H2O COD. 9700032	17357	--

DISEGNATO:	CONTROLLATO:	DATA:	FOGLIO:
DRAGONI		22/12/2015	1 di 1

DESCRIZIONE:	CODICE:	REV:
ASSIEME PREFINITO PL2S	5100007	03

LELIT

QUESTO DISEGNO DI PROPRIETA' AZIENDALE NON PUO' ESSERE TRASMESSO, RIPRODOTTO O RESO NOTO A TERZI, SENZA L'AUTORIZZAZIONE SCRITTA DELLA PROPRIETA'

REV.	DESCRIZIONE	DA MATRICOLA	FINO A MATRICOLA
00	PRIMA VERSIONE VEDI 1000017	0000	4752
01	SOSTITUITO RACCORDO USCITA H2O PER VARIANTE CON TUBO Ø6	4753	17356
02*	INSERITO RACCORDO GV028-62 PER MODIFICA TUBO CARICO H2O DA POMPA	17357	∞
03	SOSTITUITO RACCORDO CD 505 CON CD505I	71991	∞

*REV02 VALIDA ANCHE PER PL2SVH 12203÷12214

CODICE	DESCRIZIONE
9700003	ELETTROVALVOLA L120V02-ZA32A DN2.3
CD024-462	RACCORDO A T F/M GASCON.OT 1/8
CD024-442	RACCORDO NIPPLO M/M 1/8G cilindrico x 1/8G conico
MC931	VALVOLA DI SOVRAPRESSIONE REGOLABILE PER PL62
9700026	VALVOLA DI NON RITORNO SFERA TEFLON
CD024-466	RACCORDO A "T" 1/8G - MFF
G8	RACCORDO A T 1/8G F
MC005	TUBO IN SILIC. PER ALIM.4X8 PER ART.040/041 LUNGO 42 CM
MC526	CAPILLARE L850
MC017	PIPPETTA
1100019	PIASTRINA RIMOZIONE CIRCUITO IDRAULICO GIULIETTA (SFRIDO)
GV025-31	VITE 3MA PER ART.025/026 VITE TGS+3X16ZNBB
GV028-63	RACCORDO CON OGIVA 1/8"F X6 PER VAPORIZZ. 234 6X1/8
9700040	RACCORDO 1/4G x 1/8G (conico)
CD505I	RACCORDO DIRITTO CON OGIVA 6X/1/8 INOX

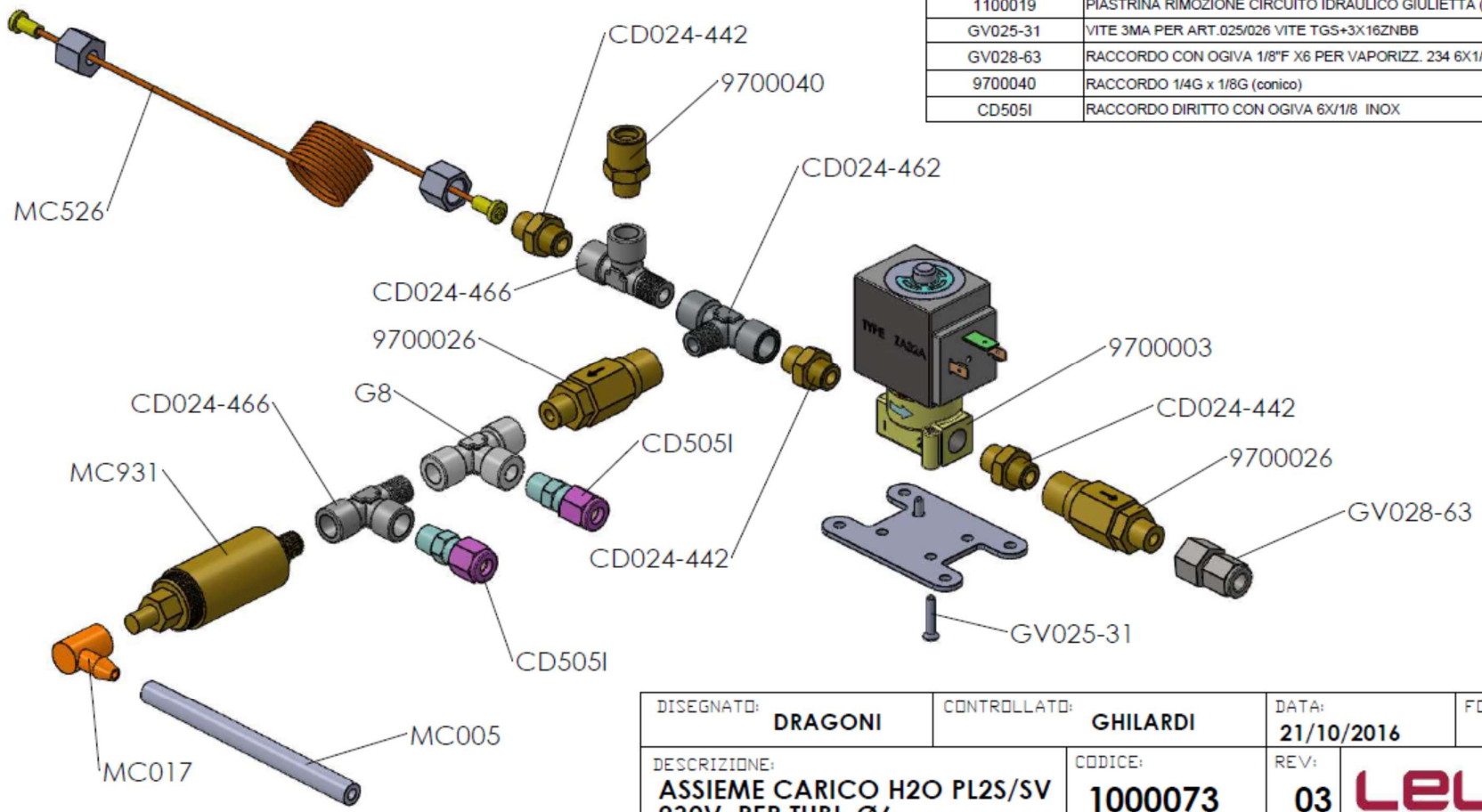

DISEGNATO:	CONTROLLATO:	DATA:	FOGLIO:
DRAGONI	GHILARDI	21/10/2016	1 di 1

DESCRIZIONE:	CODICE:	REV:
ASSIEME CARICO H2O PL2S/SV 230V, PER TUBI Ø6	1000073	03

LELIT

QUESTO DISEGNO DI PROPRIETA' AZIENDALE NON PUO' ESSERE TRASMESSO, RIPRODOTTO O RESO NOTO A TERZI, SENZA L'AUTORIZZAZIONE SCRITTA DELLA PROPRIETA'

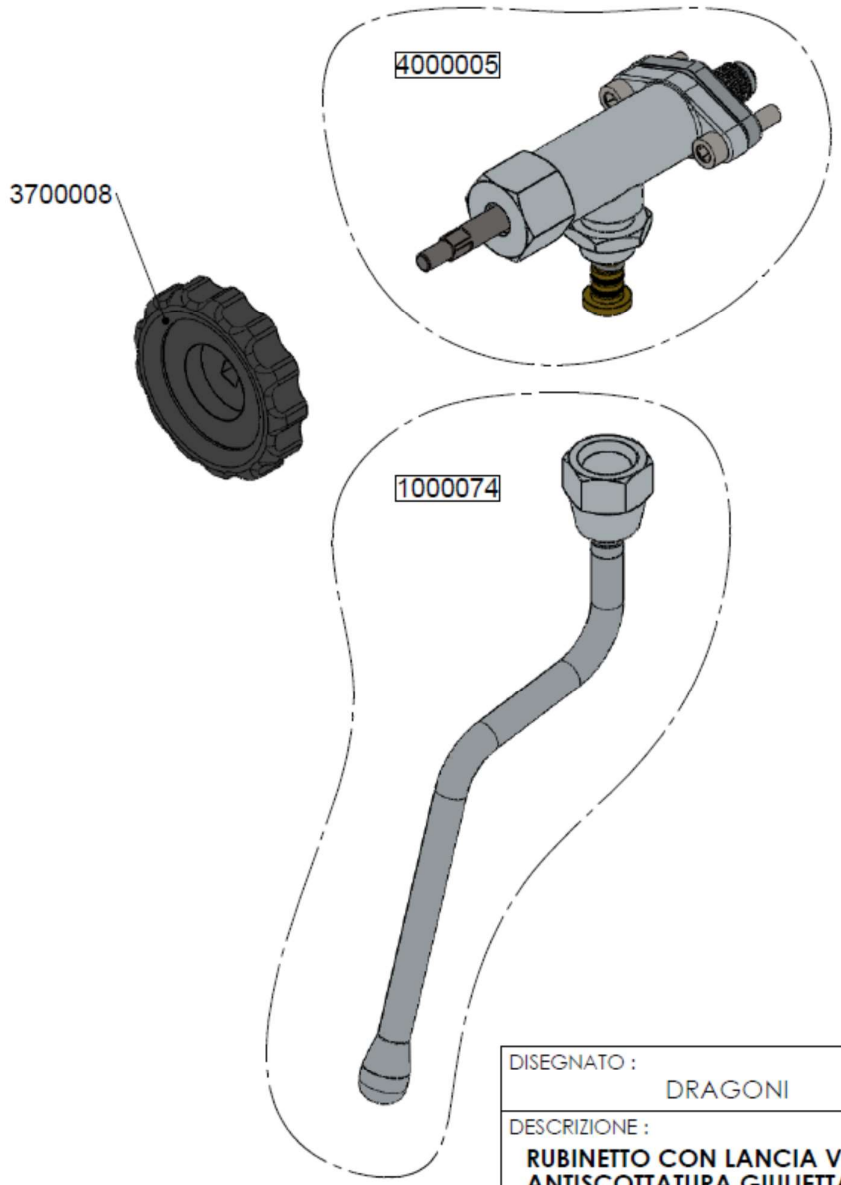

CODICE	DESCRIZIONE	Q.TA'
1000074	KIT RICAMBIO LANCIA VAPORE PRO INOX	1
3700008	MANOPOLA RUBINETTO PER MACCHINE PROFESSIONALI	1
4000005	RUBINETTO A MOLLA PER LANCIA VAPORE MACCH. PROFESSIONALI	1

REV01 - MODIFICATO TIPO E MATERIALE LANCIA VAPORE - 07/11/2018 - DRAGONI

DISEGNATO :	CONTROLLATO:	DATA:	FOGLIO:
DRAGONI	GHILARDI	09/11/2015	1/1

DESCRIZIONE :	CODICE :	REV :	
RUBINETTO CON LANCIA VAPORE INOX ANTISCOTTATURA GIULIETTA	**1000032**	**01**	LELIT

QUESTO DISEGNO DI PROPRIETA' AZIENDALE NON PUO' ESSERE TRASMESSO, RIPRODOTTO O RESO NOTO A TERZI SENZA L'AUTORIZZAZIONE SCRITTA DELLA PROPRIETA'

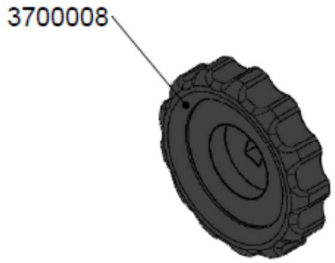

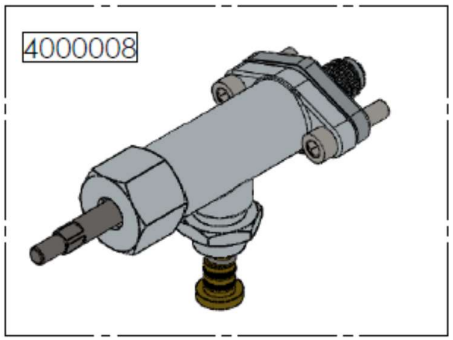

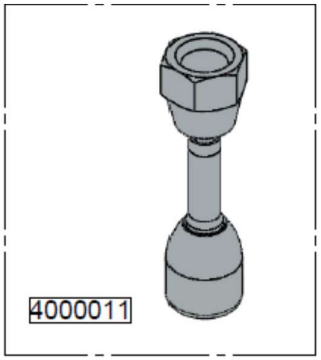

CODICE	DESCRIZIONE	Q.TA'
3700008	MANOPOLA RUBINETTO PER MACCHINE PROFESSIONALI	1
4000008	RUBINETTO A MOLLA PER LANCIA ACQUA MACCH. PROFESSIONALI	1
4000011	KIT RICAMBIO LANCIA ACQUA PRO INOX	1

REV01 - MODIFICATO TIPO E MATERIALE LANCIA ACQUA - 07/11/2018 - DRAGONI

DISEGNATO :	CONTROLLATO:	DATA:	FOGLIO:
DRAGONI	**GHILARDI**	**09/11/2015**	**1/1**

DESCRIZIONE :	CODICE :	REV :	
RUBINETTO CON LANCIA ACQUA INOX GIULIETTA	**1000033**	**01**	LELIT

QUESTO DISEGNO DI PROPRIETA' AZIENDALE NON PUO' ESSERE TRASMESSO, RIPRODOTTO O RESO NOTO A TERZI SENZA L'AUTORIZZAZIONE SCRITTA DELLA PROPRIETA'

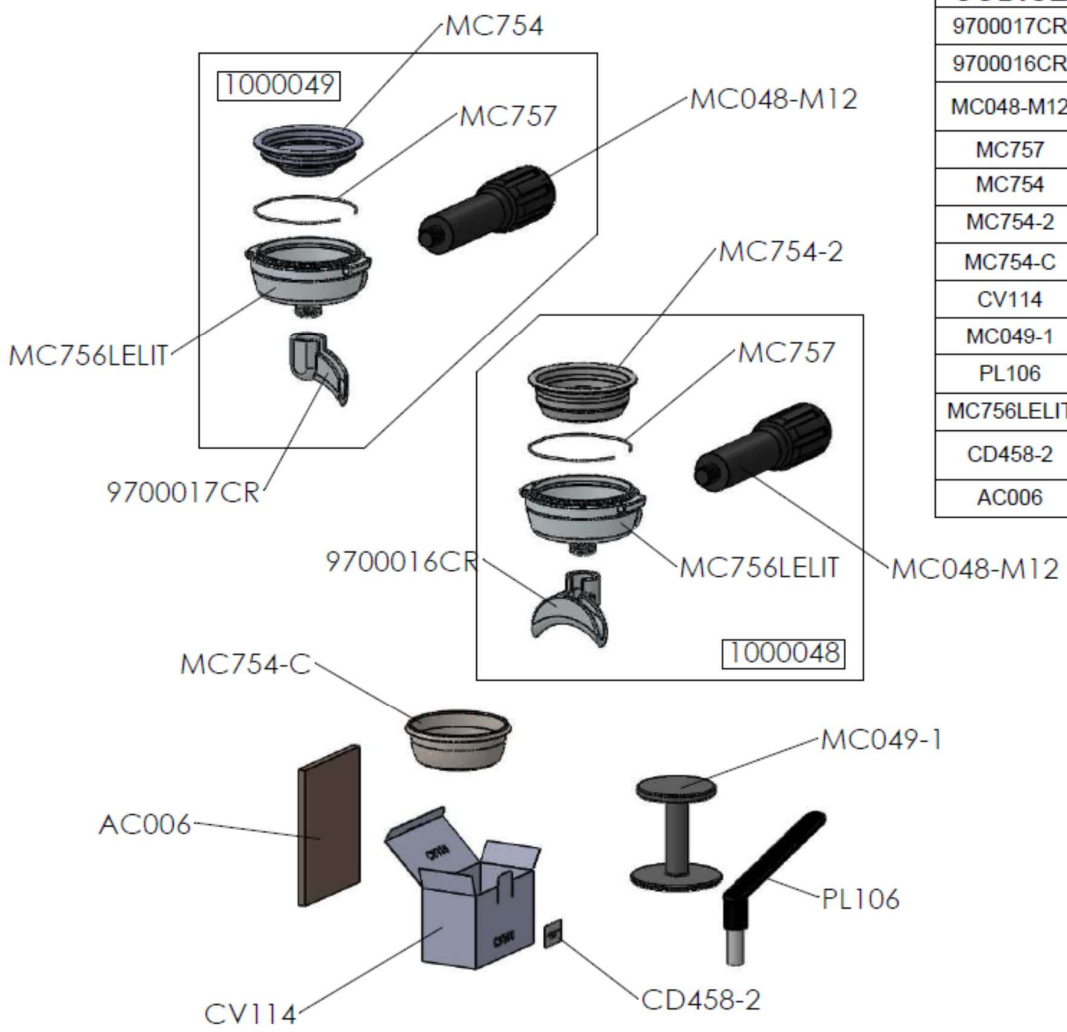

CODICE	DESCRIZIONE
9700017CR	BECCUCCIO APERTO 1 VIA
9700016CR	BECCUCCIO APERTO 2 VIE
MC048-M12	MANICO PER PORTAFILTRO PER ART.040/041 COMPLETO DI TAPPO CROMATO
MC757	MOLLA PORTAFILTRO D60
MC754	FILTRO 1 DOSE 7 g
MC754-2	FILTRO 2 DOSI 14g
MC754-C	FILTRO CIECO PER PORTAFILTRO DIA.60
CV114	IMBALLO X FERRO chius.scatto CART.FUST.24,4 cmx13 cmx 16 cm
MC049-1	PRESSINO CAFFE' MANUALE FC140N0003 IN PA6
PL106	SPAZZOLINA
MC756LELIT	PORTAFILTRO D60
CD458-2	ETICHETTA PER DATI UNIVERSALE SU FOGLIO A4 FORMATO 70X48
AC006	SPUGNA IMBALLO

DISEGNATO :	CONTROLLATO :	DATA:	FOGLIO:
EPIS MAURO		20-05-2014	7/10

DESCRIZIONE :	CODICE :	REV :	
KIT ACCESSORI PL2S-PL2SV (Giulietta)	1000034	00	LELIT

QUESTO DISEGNO DI PROPRIETA' AZIENDALE NON PUO' ESSERE TRASMESSO, RIPRODOTTO O RESO NOTO A TERZI SENZA L'AUTORIZZAZIONE SCRITTA DELLA PROPRIETA'

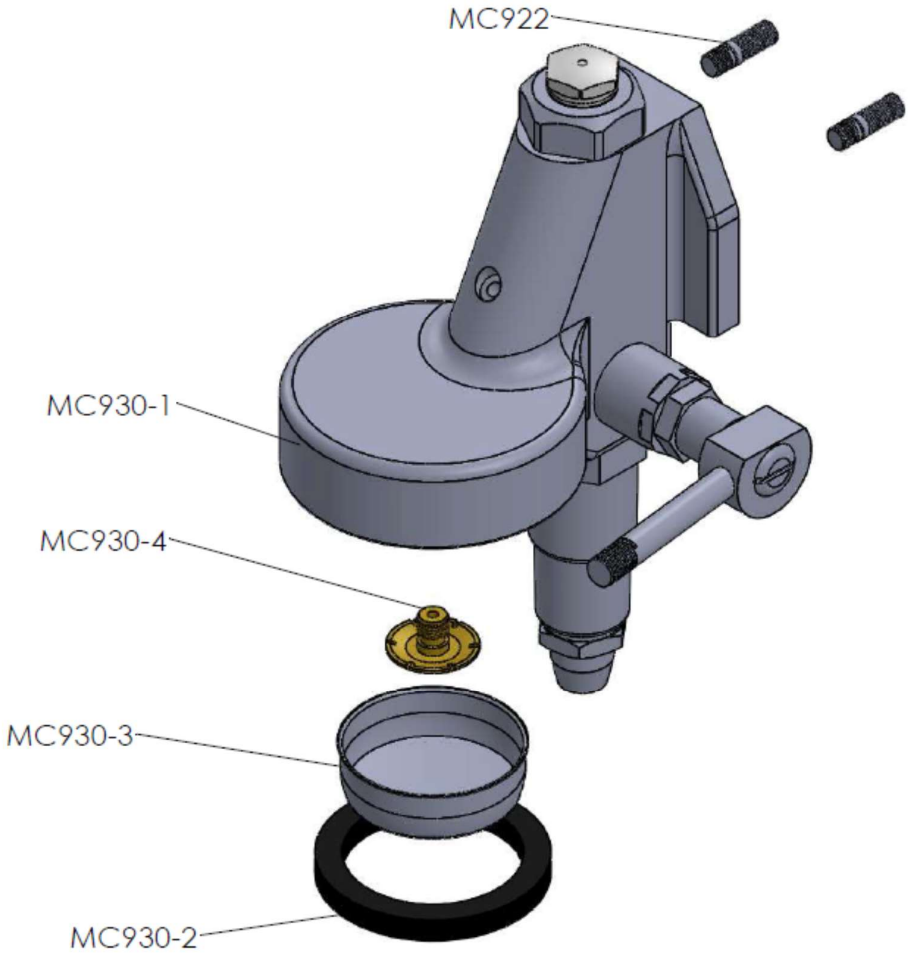

CODICE	DESCRIZIONE
MC930-2	GUARNIZIONE E61
MC930-3	DOCCETTA E61
MC930-4	DIFFUSORE E61
8700000	GUARNIZIONE TEFLON BIANCA 3/8"
2200095	TAPPO E61LPC
MC922	PRIGIONIERO M8 MC-E61

DISEGNATO :	CONTROLLATO:	DATA:	FOGLIO:
EPIS MAURO	GHILARDI	27/05/2015	1/1

DESCRIZIONE :	CODICE :	REV :	
GRUPPO E61	**MC930**	**00**	LELIT

QUESTO DISEGNO DI PROPRIETA' AZIENDALE NON PUO' ESSERE TRASMESSO, RIPRODOTTO O RESO NOTO A TERZI SENZA L'AUTORIZZAZIONE SCRITTA DELLA PROPRIETA'